QUICK INSTALLATION GUIDE

HYD 3-6K-EP

102040200258-0

01 BASIC SAFETY INFORMATION

Please familiarize yourself with the safety tips and symbols first.
Shenzhen SOFARSOLAR Co., Ltd. is not responsible for any personal injury or property damage caused by improper use.

1.1 SAFETY SIGNAL SYMBOL

DANGER

- Obtain authorization from the local power grid operator before connecting the inverter to the public power grid.
- All installations and electrical connections may only be carried out by trained electricians!
- Turn off the power and disconnect the high voltage direct current before installing and maintaining the equipment
- Before installing the battery, please check the positive and negative terminals of the battery and turn off the battery.

WARNING

- All safety signs, warning labels and nameplates on the machine must be clearly visible and must not be torn, removed or covered.
- Use insulated tools and wear personal protective equipment to ensure personal safety when performing installation operations.

CAUTION Burn hazard!

- When the inverter is in operation, it is strictly forbidden to touch the heating parts of the device to avoid burns (e.g. radiators, etc.)

ATTENTION

- The inverter national (regional) safety parameters must be set by professional technicians according to the local grid standards.
- Incorrect parameter settings may affect the normal operation of the inverter.

1.2 PRODUCT LABEL MARK

	Caution, risk of danger.	CE	CE Marking
	Caution, risk of electric shock, Energy storage timed discharge (5 minutes).		Please read this manual before install HYD 3-6K-EP.
	Caution hot surface.		Do not dispose of the equipment with household garbage at its end of life. Dispose of it according to local laws and regulations or send it to the manufacturer.
	Grounding point.		

02 PRODUCT OVERVIEW

2.1 DIMENSION：W×H×D=482*503*183mm

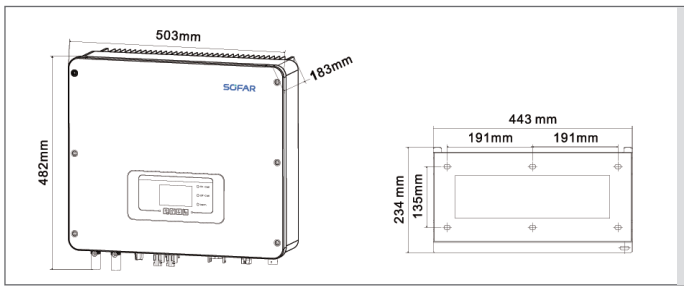

HYD 3-6K-EP
① ② ③

① **Product Model:**
Hybrid inverter

② **Power grade list:**
3kW / 3.68kW / 4kW / 4.6kW / 5kW / 5.5kW / 6kW

③ **Postfix:**
Single-phase energy storage series

03 INSTALLATION

3.1 HYBRID SOLAR SYSTEM

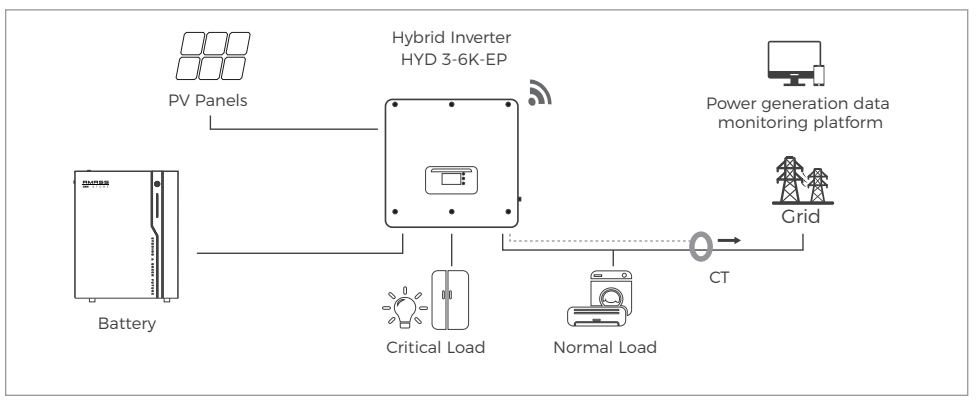

3.2 INSTALLATION REQUIREMENTS

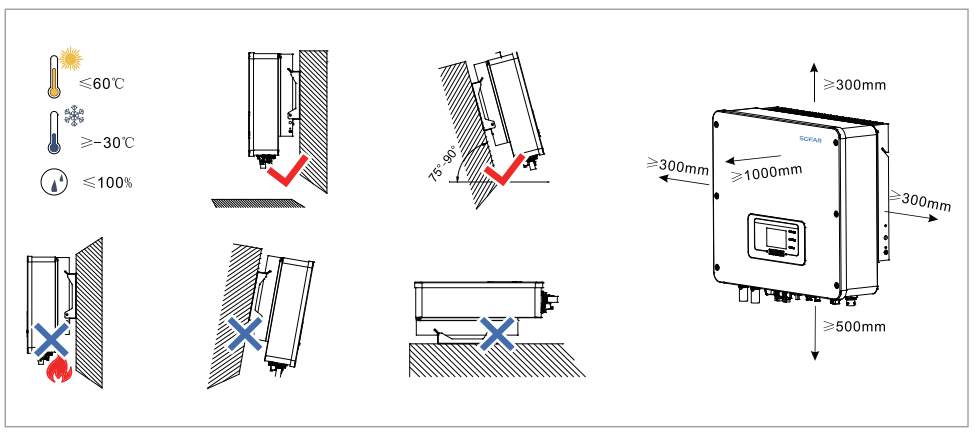

3.3 REAR BRACKET INSTALLATION

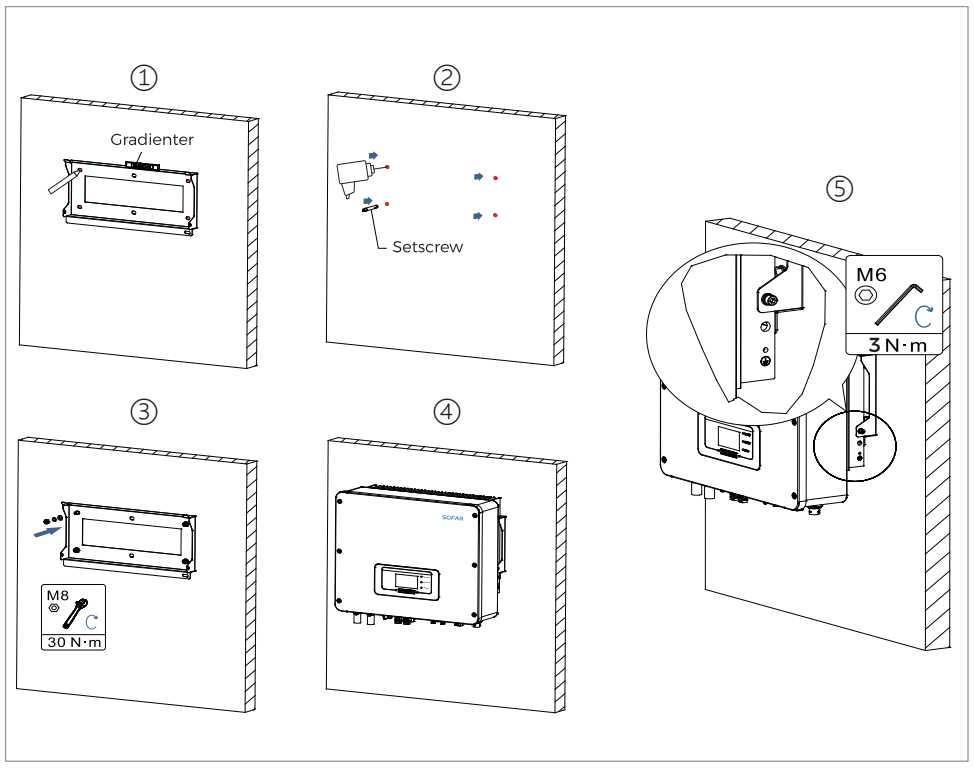

04 ELECTRICAL CONNECTION

4.1 GROUND CONNECTION

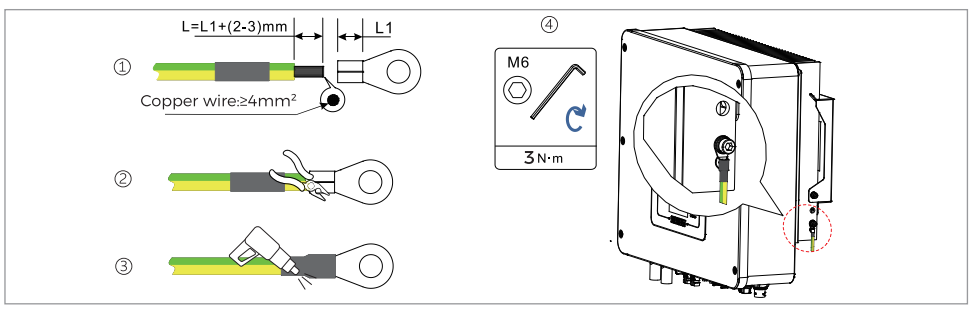

4.2 BATTERY CONNECTION

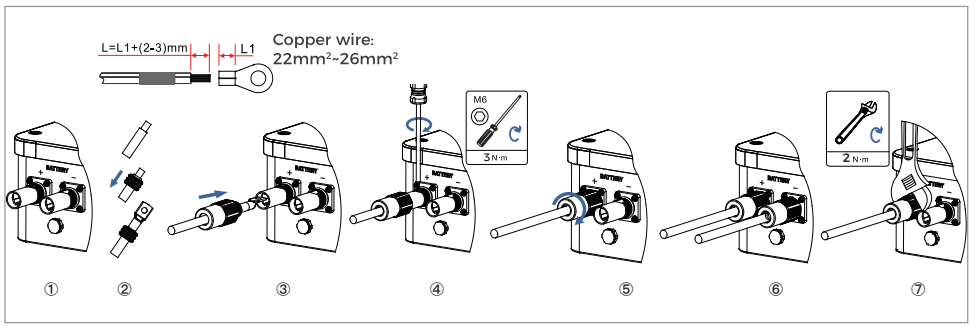

4.3 PV CONNECTION

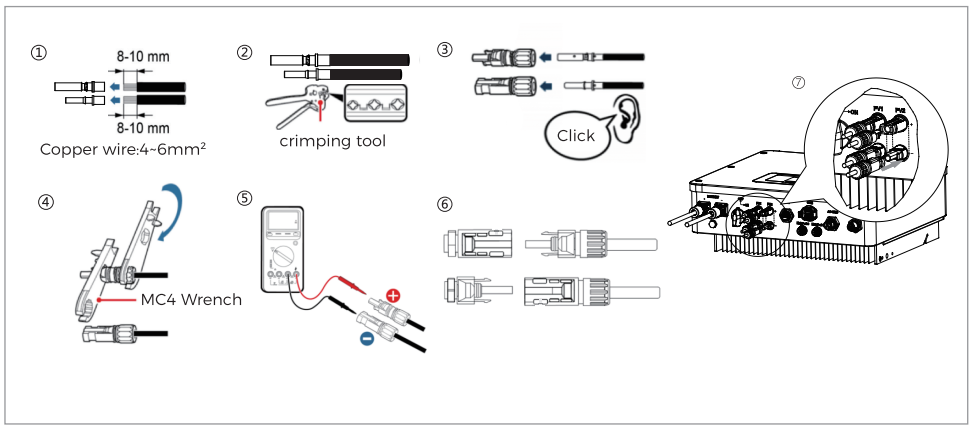

4.4 AC LOAD CONNECTION

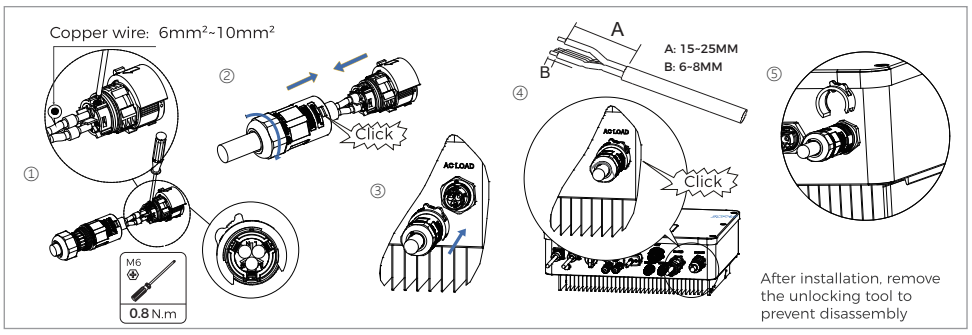

4.5 AC GRID CONNECTION

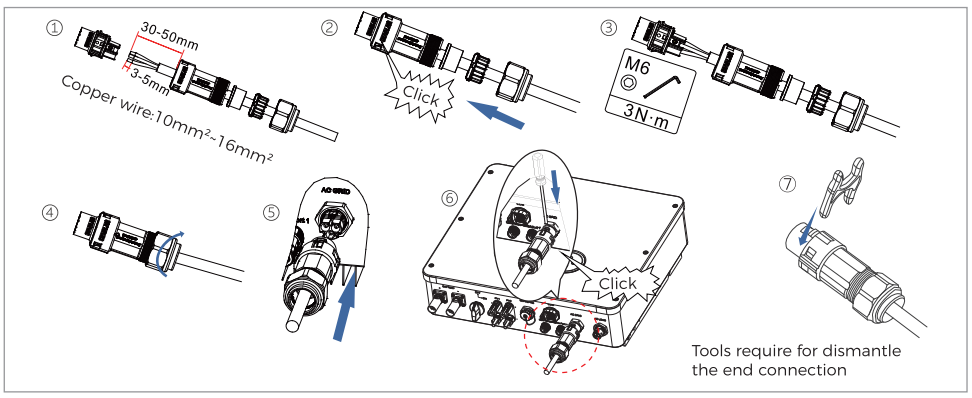

05 COMMUNICATION CONNECTION

5.1 WIFI/USB CONNECTION

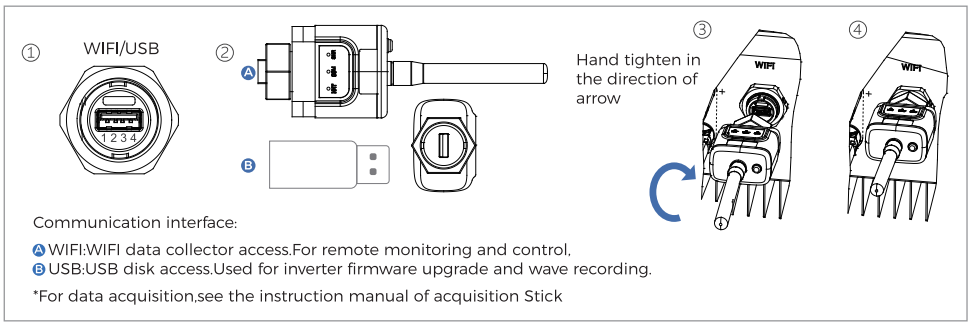

Communication interface:

Ⓐ WIFI:WIFI data collector access.For remote monitoring and control.
Ⓑ USB:USB disk access.Used for inverter firmware upgrade and wave recording.

*For data acquisition,see the instruction manual of acquisition Stick

5.2 CONNECTING COM PORTS

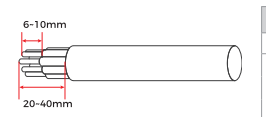

Interface description

PIN	Pin	Function	Note	Note
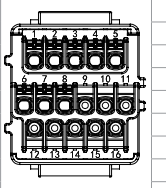	1	CANH	CAN high data	Communication with lithium battery BMS, the inverter CAN be adaptive to lithium battery BMS to provide CAN communication and RS485 communication
	2	CANL	CAN low data	
	3	485-2TX+	RS485 differential signal +	
	4	485-2TX-	RS485 differential signal –	
	5	485-1TX+	RS485 differential signal +	Wired monitoring or inverter cascade monitoring
	6	485-1TX-	RS485 differential signal –	
	7	GND-S	(DRMS) logic interfaces are applicable to the following safety standards: Australia (AS4777), European General (50549), Germany (4105)	Logic interface connections
	8	DRMS1/5		
	9	DRMS2/6		
	10	DRMS3/7		
	11	DRMS4/8		
	12	DRMS0		
	13	CT-	The current sensor outputs a negative electrode	Connect current sensor of power grid
	14	CT+	The current sensor outputs a positive electrode	
	15	RS485-B	RS485 differential signal -	Meter communication
	16	RS485-A	RS485 differential signal +	

CT Connection

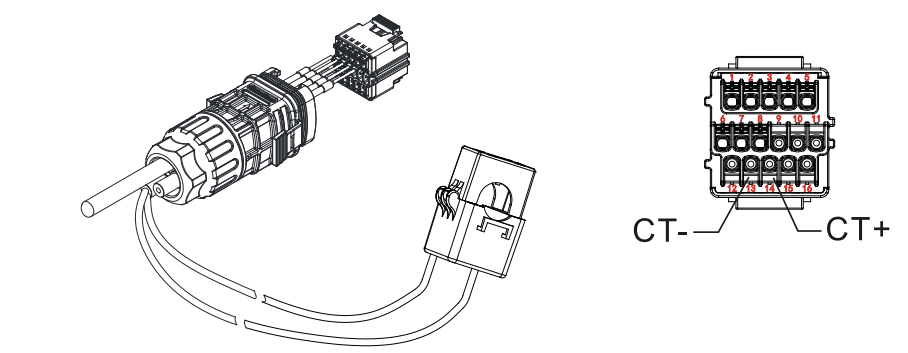

5.3 APP CONNECTION

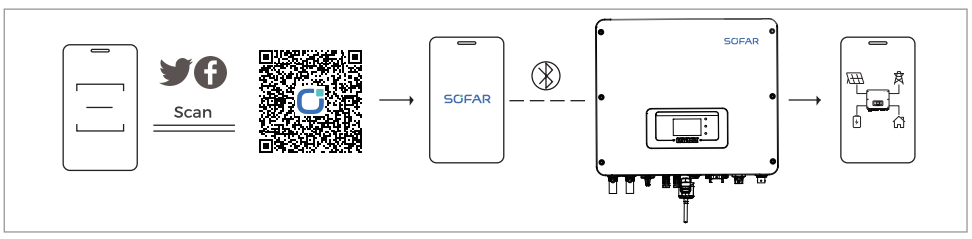

06 COMMISSIONING INVERTER

6.1 START INVERTER

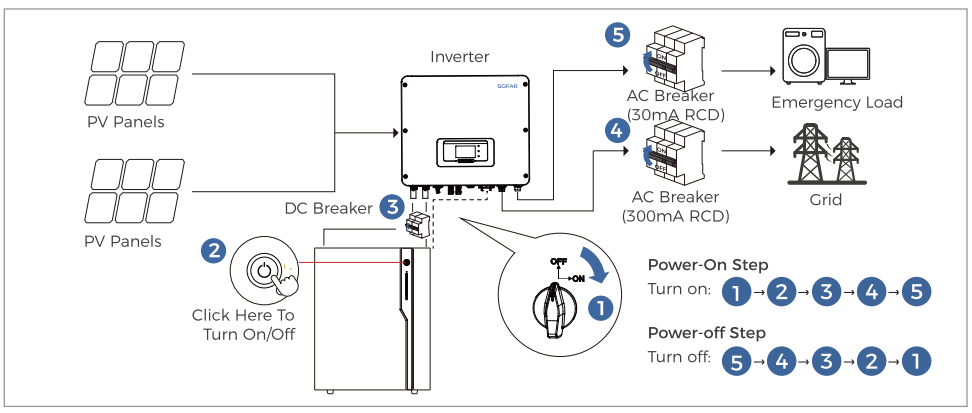

6.2 SETTING

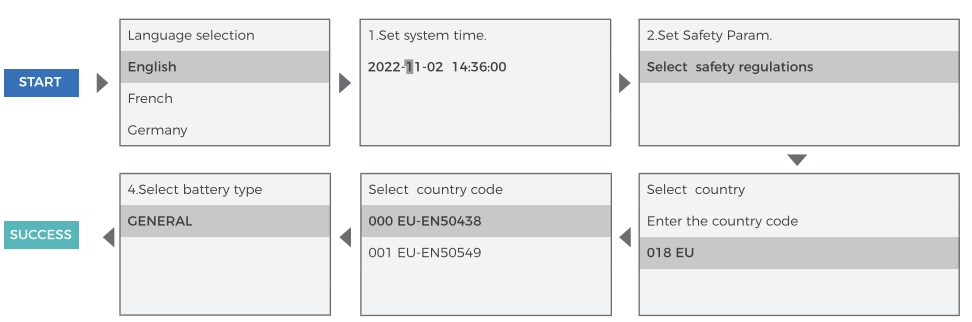

6.3 GIRD CODE

code		Region	Grid Code	Description
000	000	Germany	VDE-AR-N 4105	Germany low-voltage
001	000	Italy	CEI 0-21 In.	Italy low-voltage ≤11kVA
	002		CEI 0-21 Ex.	Italy low-voltage >11kVA
	003		CEI 0-21 Areti	CEI 0-21 Areti
002	000	Australia	Australia-A	New South Wales、Victoria、Queensland、south Australia、Australian Capital Territory、Jervis Bay Territory
	008		Australia-B	Western Australia , Northern Territory
	009		Australia-C	Tasmania
003	002	Spain	NTS 631-BCD	Spain NTS typeB/C/D
	003		UNE 217002 RD647	Spain UNE+RD
	004		Spain island	Spain island
	006		NTS 631-A	Spain NTS typeA
004	000	Turkey	EN 50549-1	Turkey
005	000	Denmark	Denmark	Denmark
	001		DK-TR 322	DK-TR 322
	002		Western Denmark	Western Denmark
	003		Eastern Denmark	Eastern Denmark
006	000	Greece	GR-Continent	GR-Continent
	001		GR-Island	GR-Island
007	000	Netherland	EN 50549-1	Netherland low-voltage
008	000	Belgium	C10/11	Belgium
	002		Belgium-LV	Belgium-LV
009	000	UK	G99	UK output current > 16A
	001		G98	UK output current≤16A
	002		G99/NI	Nor Ireland output current > 16A
	003		G98/NI	Nor Ireland output current≤16A
010	000	China	NB/T 32004-B	NB/T 32004-B
	009		NB/T 32004-A	NB/T 32004-A
011	000	France	France	France
	001		FRArrete23	FRArrete23
	003		France VFR 2019	France VFR 2019
	004		VDE 0126 Enedis	VDE 0126 Enedis
	006		VFR 2019 Enedis	VFR 2019 Enedis
	007		EN 50549-1	EN 50549-1
012	000	Poland	Poland-A	Poland-A:≤0.2MW
013	000	Austria	TOR Erzg.-A cosϕ	Austria TOR A < 250kW and nominal voltage < 110kV
	001		TOR Erzg.-A Q-U	Austria TOR A < 250kW and nominal voltage < 110kV
015	000	Switzerland	NA/EEA NE7-A	Switzerland-A
018	001	EN 50549	EN 50549-1	EN 50549-1 230V 50Hz
019	000	IEC 61727	IEC 61727	IEC61727 230V 50Hz
021	000	Sweden	Sweden	EN 50549-1
	001		EIFS 2018:2-A	Sweden typeA
022	000	User defined-50 Hz	User def.-50 Hz	User defined-50 Hz
024	000	Cyprus	Cyprus	Cyprus
	001		CY-LV-RES	CY-LV-RES
	002		CY-LN/MV-COM	CY-LN/MV-COM
	003		CY-LV/MV-UT	CY-LV/MV-UT
027	000	New Zealand	New Zealand	New Zealand
029	000	Slovakia	SK-VSD	SK-VSD
	001		SK-SSE	SK-SSE
	002		SK-ZSD	SK-ZSD
030	000	Czechia	EN 50549-1	EN 50549-1
	002		PPDS 2023-A1	AC ≤16A,typeA1
	003		PPDS 2023	AC > 16A,typeA2/B/C/D
031	000	Slovenia	SIST EN 50549-1	Slovenia
039	001	Ireland	EN 50549-1 Micro	sigle phase inverter≤6KVA; three phase inverter ≤11KVA"
044	000	South Africa	NRS 097-2-1	South Africa-A
123	000	Romania	ANRE Nr.208	Romania
125	000	Finland	Finland	Finland

*The safety regulation shown in the figure is only for reference .Please select it based on the actual region.

Shenzhen SOFARSOLAR Co., Ltd.
11th/F, Gaoxinqi Technology Building, District 67,
Xingdong Community, Xin'an Street,
Bao'an District, Shenzhen

Web: www.sofarsolar.com
Email: info@sofarsolar.com

Product User Manual

After-sales Service

KURZANLEITUNG ZUR INSTALLATION

HYD 3-6K-EP

102040200258-0

01 GRUNDLEGENDE SICHERHEITSINFORMATIONEN

Bitte machen Sie sich zuerst mit den Sicherheitshinweisen und Symbolen vertraut
Shenzhen SOFARSOLAR Co., Ltd. ist nicht verantwortlich für Personen- oder Sachschäden, die durch unsachgemäßen Gebrauch verursacht werden.

1.1 SICHERHEITSSIGNALSYMBOL

⚠ GEFAHR

- Holen Sie die Genehmigung des lokalen Stromnetzbetreibers ein, bevor Sie den Wechselrichter an dasöffentliche Stromnetz anschließen.
- Alle Installationen und elektrischen Anschlüsse dürfen nur von ausgebildeten Elektrikern durchgeführt werden!
- Schalten Sie die Stromversorgung aus und trennen Sie den Hochspannungsgleichstrom, bevor Sie das Gerät installieren und warten
- Bevor Sie die Batterie installieren, überprüfen Sie bitte die positiven und negativen Anschlüsse der Batterie und schalten Sie die Batterie aus"

⚠ WARNING

- Alle Sicherheitsschilder, Warnschilder und Typenschilder an der Maschine müssen deutlich sichtbar sein unddürfen nicht zerrissen, entfernt oder abgedeckt werden.
- Verwenden Sie isolierte Werkzeuge und tragen Sie persönliche Schutzausrüstung, um die persönliche Sicherheit bei der Durchführung von Installationsarbeiten zu gewährleisten."

⚠ VORSICHT

- Wenn der Wechselrichter in Betrieb ist, ist es strengstens verboten, die Heizteile des Geräts zu berühren, um Verbrennungen zu vermeiden (z. B. Heizkörper usw.)

⚠ ACHTUNG

- Die nationalen (regionalen) Sicherheitsparameter des Wechselrichters müssen von professionellen Technikern gemäß den lokalen Netzstandards eingestellt werden.
- Falsche Parametereinstellungen können den normalen Betrieb des Wechselrichters beeinträchtigen."

1.2 PRODUKTETIKETT

⚠	Vorsicht, Gefahr	CE	CE-Kennzeichnung
⚠ 5min	Vorsicht, Gefahr eines Stromschlags, Energiespeicherung zeitlich befristete Entladung (5 Minuten)		Bitte lesen Sie dieses Handbuch, bevor Sie HYD 3-6K-EP installieren.
⚠	Vorsicht, Gefahr eines elektrischen Schlags.		Erdungspunkt.
	Vorsicht heiße Oberfläche.		Entsorgen Sie das Gerät am Ende der Lebensdauer nicht mit Hausmüll. Entsorgen Sie es gemäß den lokalen Gesetzen und Vorschriften oder senden Sie es an den Hersteller

02 PRODUKTÜBERSICHT

2.1 DIMENSION：W×H×D=482*503*183mm

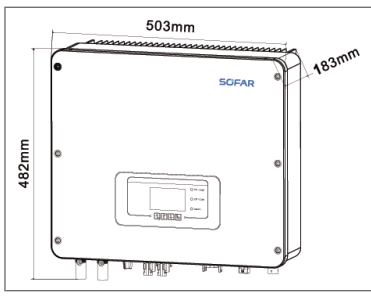

HYD 3-6K-EP
① ② ③

① **Produktmodell:**
Hybrid-Wechselrichter

② **Leistungsklassenliste:**
3kW / 3.68kW / 4kW / 4.6kW / 5kW / 5.5kW / 6kW

③ **Postfix:**
Einphasige Energiespeicherserie

03 INSTALLATION

3.1 HYBRIDES SOLARSYSTEM

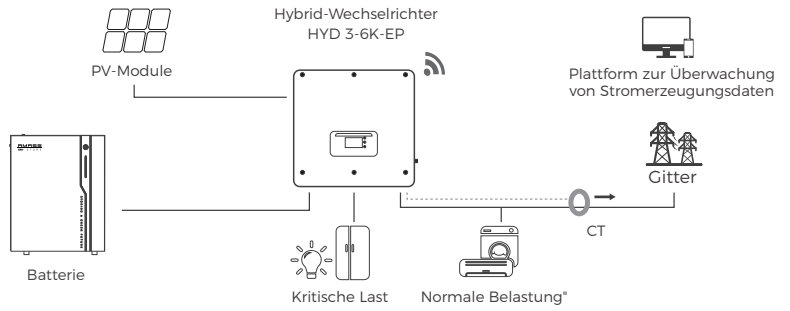

3.2 INSTALLATIONSANFORDERUNGEN

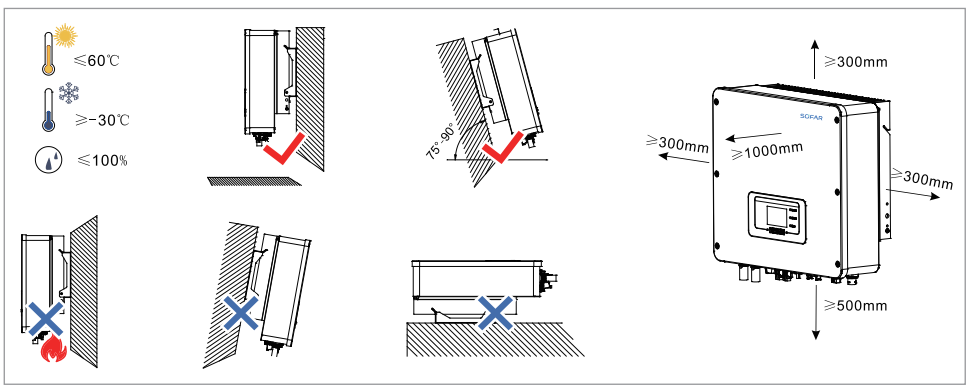

3.3 MONTAGE DER HINTEREN HALTERUNG

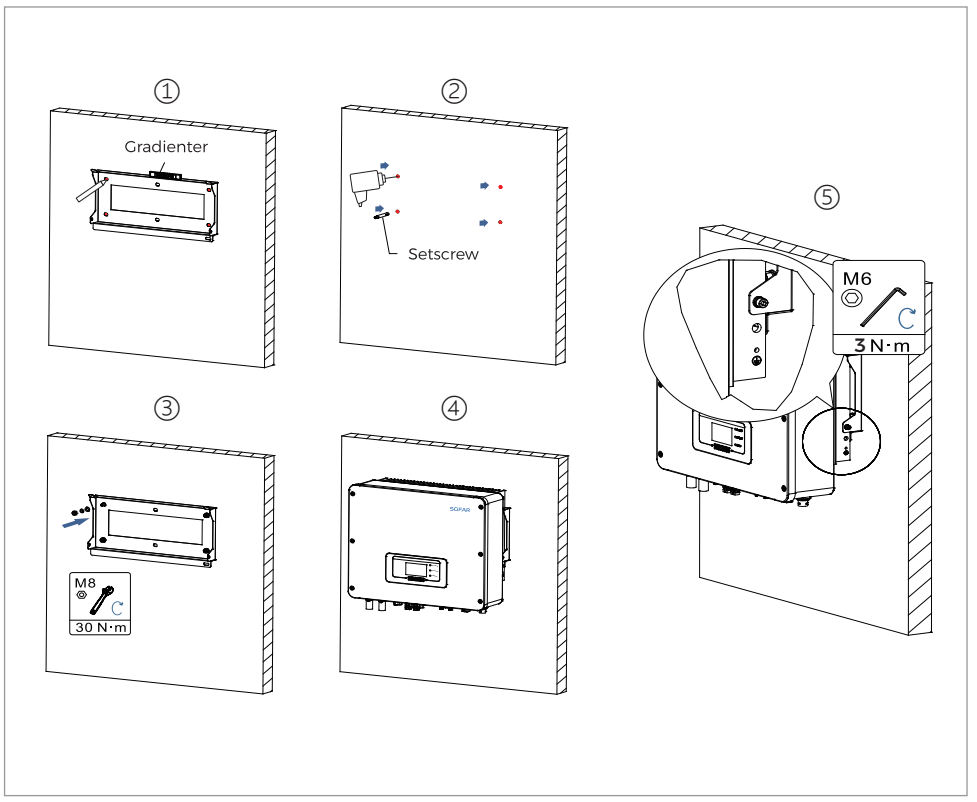

04 ELEKTRISCHER ANSCHLUSS

4.1 MASSEANSCHLUSS

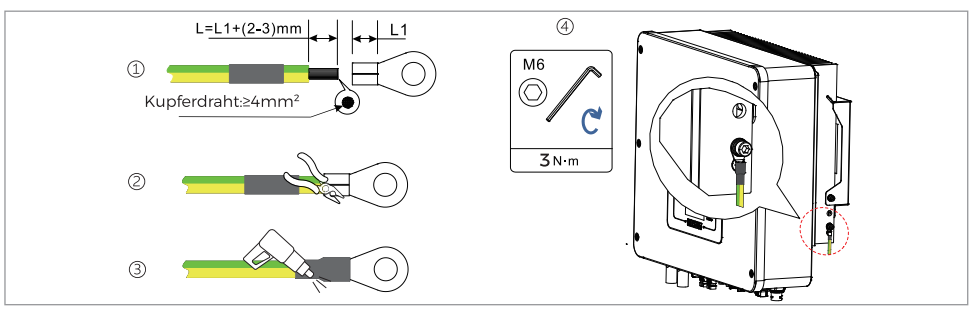

4.2 BATTERIEANSCHLUSS

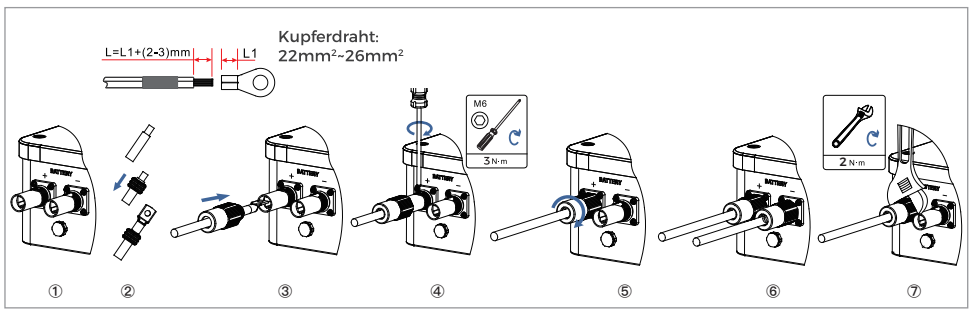

4.3 PV-ANSCHLUSS

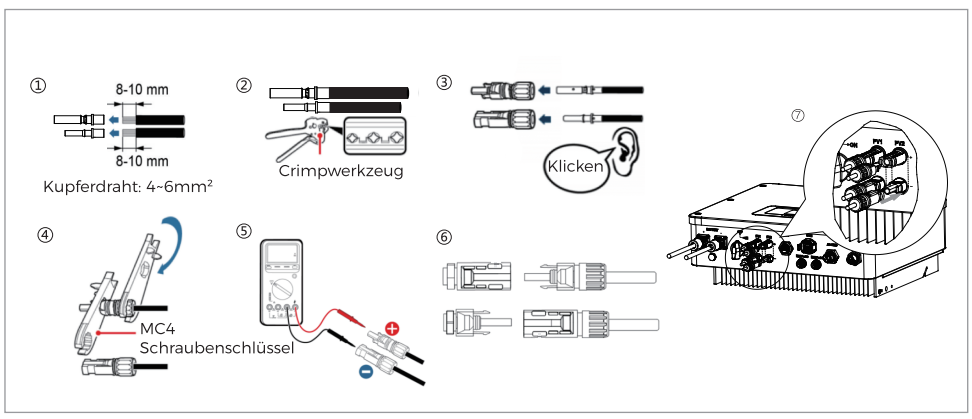

4.4 AC-LAST-ANSCHLUSS

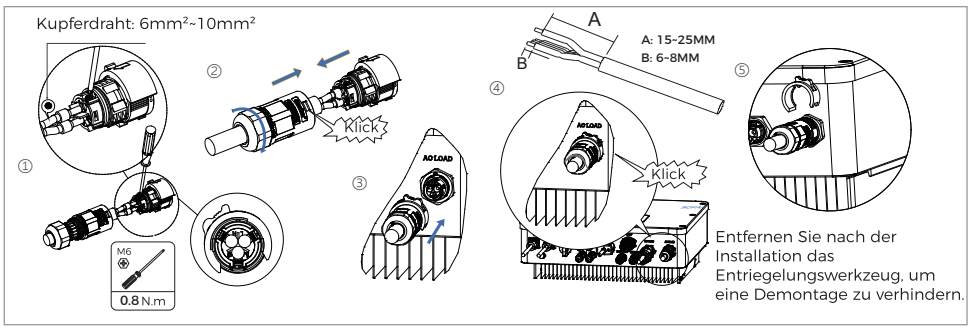

4.5 AC-NETZANSCHLUSS

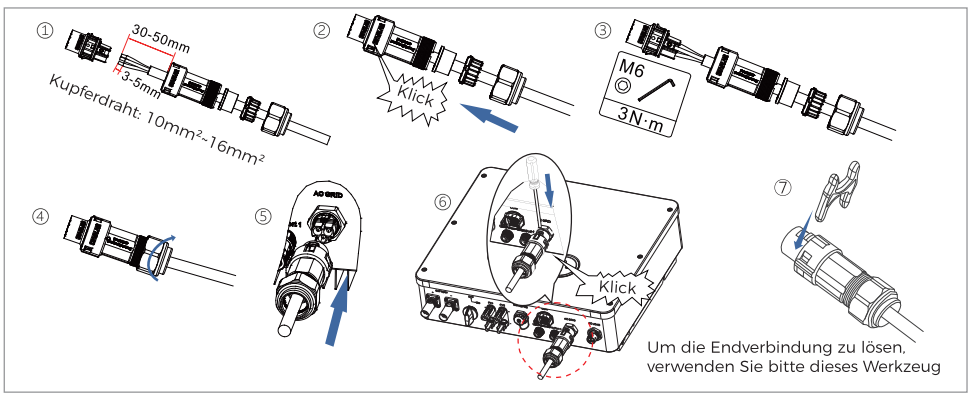

05 KOMMUNIKATIONSVERBINDUNG

5.1 WIFI/USB-VERBINDUNG

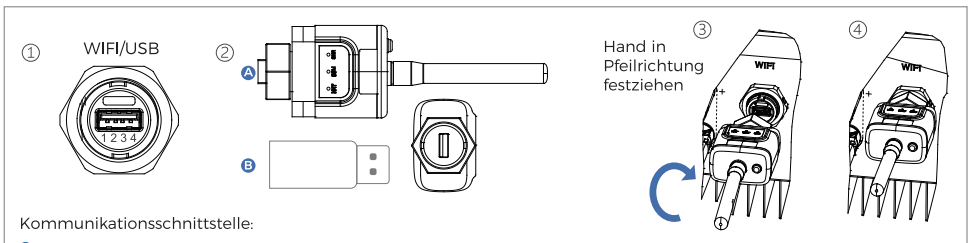

Kommunikationsschnittstelle:

Ⓐ WIFI:WIFI Datensammler Zugang. Zur Fernüberwachung und -steuerung.
Ⓑ USB:USB-Festplattenzugriff. Wird für das Upgrade der Wechselrichter-Firmware und die Wellenaufzeichnung verwendet.
*Zur Datenerfassung siehe Bedienungsanleitung des Erfassungssticks

5.2 VERBINDEN VON COM-PORTS

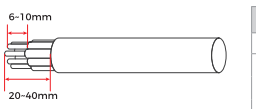

Schnittstellenbeschreibung

Ansehen	Pin	Definition	Funktion	Anmerkung
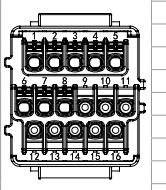	1	CANH	CAN hohe Datenmengen	Kommunikation mit Lithium Batterie BMS, der Wechselrichter KANN adaptiv an Lithium-Batterie-BMS zur Bereitstellung von CAN-Kommunikation und RS485-Kommunikation
	2	CANL	CAN geringe Datenmengen	
	3	485-2TX+	RS485 differenzielles Signal +	
	4	485-2TX-	Differenzielles RS485-Signal -	
	5	485-1TX+	RS485 differenzielles Signal +	Kabelgebundene Überwachung oder Wechselrichter Kaskadenüberwachung
	6	485-1TX-	Differenzielles RS485-Signal -	
	7	GND-S	(DRMS) Logikschnittstellen gelten für die Sicherheit im Anschluss Normen: Australien (AS4777), Europäisches Allgemeines (50549), Deutschland (4105)	Verbindungen zur Logikschnittstelle
	8	DRMS1/5		
	9	DRMS2/6		
	10	DRMS3/7		
	11	DRMS4/8		
	12	DRMS0		
	13	CT-	Der Stromsensor gibt ein Negativ aus Elektrode	Stromsensor des Stromnetzes anschließen
	14	CT+	Der Stromsensor gibt eine positive Elektrode	
	15	RS485-B	RS485 differenzielles Signal -	Zählerkommunikation
	16	RS485-A	Differenzielles RS485-Signal +	

⑤ ⑥ ⑦
Parellel-Verbindung (optional)

CT-Verbindung

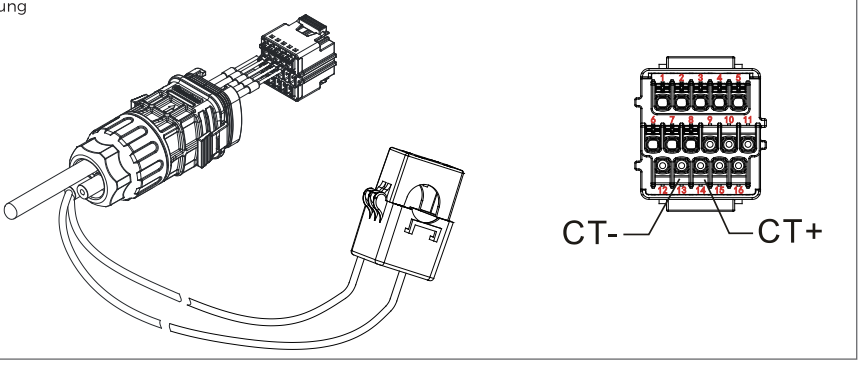

5.3 APP VERBINDUNG

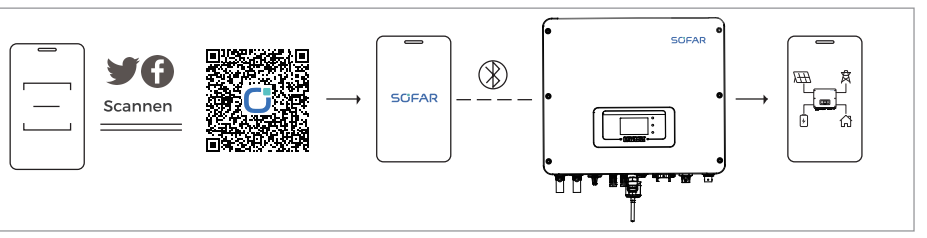

06 INBETRIEBNAHME WECHSELRICHTER

6.1 WECHSELRICHTER STARTEN

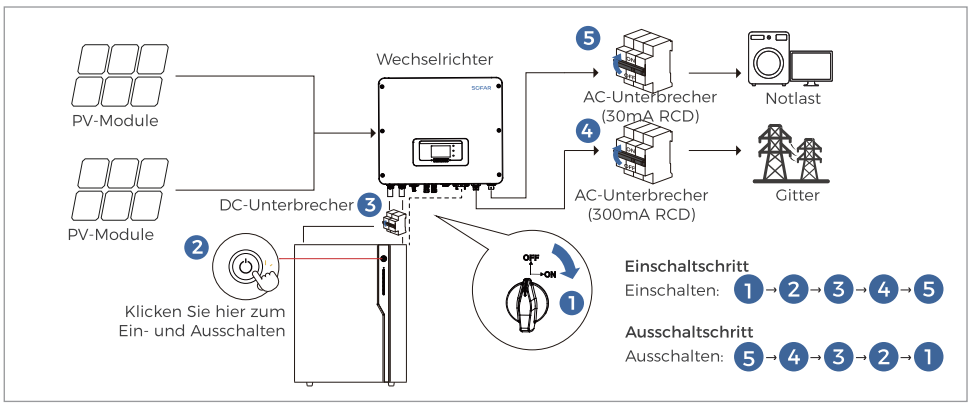

6.2 EINSTELLUNG

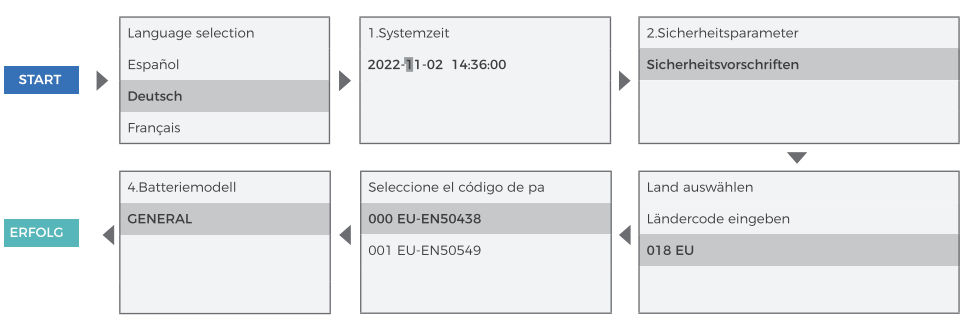

6.3 GITTERNETZ-CODE

code		Region	Grid Code	Description
000	000	Germany	VDE-AR-N 4105	Germany low-voltage
001	000	Italy	CEI 0-21 In.	Italy low-voltage ≤11kVA
	002		CEI 0-21 Ex.	Italy low-voltage >11kVA
	003		CEI 0-21 Areti	CEI 0-21 Areti
002	000	Australia	Australia-A	New South Wales、Victoria、Queensland、south Australia、Australian Capital Territory、Jervis Bay Territory
	008		Australia-B	Western Australia , Northern Territory
	009		Australia-C	Tasmania
003	002	Spain	NTS 631-BCD	Spain NTS typeB/C/D
	003		UNE 217002 RD647	Spain UNE+RD
	004		Spain island	Spain island
	006		NTS 631-A	Spain NTS typeA
004	000	Turkey	EN 50549-1	Turkey
005	000	Denmark	Denmark	Denmark
	001		DK-TR 322	DK-TR 322
	002		Western Denmark	Western Denmark
	003		Eastern Denmark	Eastern Denmark
006	000	Greece	GR-Continent	GR-Continent
	001		GR-Island	GR-Island
007	000	Netherland	EN 50549-1	Netherland low-voltage
008	000	Belgium	C10/11	Belgium
	002		Belgium-LV	Belgium-LV
009	000	UK	G99	UK output current > 16A
	001		G98	UK output current≤16A
	002		G99/NI	Nor Ireland output current > 16A
	003		G98/NI	Nor Ireland output current≤16A
010	000	China	NB/T 32004-B	NB/T 32004-B
	009		NB/T 32004-A	NB/T 32004-A
011	000	France	France	France
	001		FRArrete23	FRArrete23
	003		France VFR 2019	France VFR 2019
	004		VDE 0126 Enedis	VDE 0126 Enedis
	006		VFR 2019 Enedis	VFR 2019 Enedis
	007		EN 50549-1	EN 50549-1
012	000	Poland	Poland-A	Poland-A:≤0.2MW
013	000	Austria	TOR Erzg.-A cosϕ	Austria TOR A < 250kW and nominal voltage < 110kV
	001		TOR Erzg.-A Q-U	Austria TOR A < 250kW and nominal voltage < 110kV
015	000	Switzerland	NA/EEA NE7-A	Switzerland-A
018	001	EN 50549	EN 50549-1	EN 50549-1 230V 50Hz
019	000	IEC 61727	IEC 61727	IEC61727 230V 50Hz
021	000	Sweden	Sweden	EN 50549-1
	001		EIFS 2018:2-A	Sweden typeA
022	000	User defined-50 Hz	User def.-50 Hz	User defined-50 Hz
024	000	Cyprus	Cyprus	Cyprus
	001		CY-LV-RES	CY-LV-RES
	002		CY-LN/MV-COM	CY-LN/MV-COM
	003		CY-LV/MV-UT	CY-LV/MV-UT
027	000	New Zealand	New Zealand	New Zealand
029	000	Slovakia	SK-VSD	SK-VSD
	001		SK-SSE	SK-SSE
	002		SK-ZSD	SK-ZSD
030	000	Czechia	EN 50549-1	EN 50549-1
	002		PPDS 2023-A1	AC ≤16A.typeA1
	003		PPDS 2023	AC > 16A.typeA2/B/C/D
031	000	Slovenia	SIST EN 50549-1	Slovenia
039	001	Ireland	EN 50549-1 Micro	sigle phase inverter≤6KVA; three phase inverter ≤11KVA"
044	000	South Africa	NRS 097-2-1	South Africa-A
123	000	Romania	ANRE Nr.208	Romania
125	000	Finland	Finland	Finland

*Die in der Abbildung gezeigten Sicherheitsvorschriften dienen nur als Referenz.Bitte wählen Sie sie entsprechend der tatsächlichen Region aus.

Shenzhen SOFARSOLAR Co., Ltd.
11th/F, Gaoxinqi Technology Building, District 67,
Xingdong Community, Xin'an Street,
Bao'an District, Shenzhen

Web: www.sofarsolar.com
Email: info@sofarsolar.com

Product User Manual

After-sales Service

KURZANLEITUNG ZUR INSTALLATION

HYD 3-6K-EP

102040200258-0

01 INFORMATIONS DE SÉCURITÉ DE BASE

Veuillez d'abord vous familiariser avec les conseils de sécurité et les symboles
Shenzhen SOFARSOLAR Co., Ltd. n'est pas responsable des blessures corporelles ou des dommages matériels causés par une mauvaise utilisation.

1.1 SYMBOLE DE SIGNAL DE SÉCURITÉ

GEFAHR

- Obtenir l'autorisation du gestionnaire du réseau électrique local avant de raccorder l'onduleur au réseau électrique public.
- Toutes les installations et connexions électriques ne peuvent être effectuées que par des électriciens qualifiés!
- Coupez l'alimentation et débranchez le courant continu haute tension avant d'installer et d'entretenir l'équipement
- Avant d'installer la batterie, veuillez vérifier les bornes positives et négatives de la batterie et éteindre la batterie.

AVERTISSEMENT

- Tous les signaux de sécurité, étiquettes d'avertissement et plaques signalétiques de la machine doivent être clairement visibles et ne doivent pas être déchirés, enlevés ou recouverts.
- Utiliser des outils isolés et porter un équipement de protection individuelle pour assurer la sécurité personnelle lors des opérations d'installation.

PRUDENCE

- Lorsque l'onduleur est en fonctionnement, il est strictement interdit de toucher les parties chauffantes de l'appareil pour éviter les brûlures (par exemple radiateurs, etc.)

ATTENTION

- Les paramètres de sécurité nationaux (régionaux) de l'onduleur doivent être réglés par des techniciens professionnels conformément aux normes du réseau local.
- Des réglages de paramètres incorrects peuvent affecter le fonctionnement normal de l'onduleur.

1.2 PRODUKTETIKETT

⚠	Attention, risque dangereux	CE	Marquage CE
⚠ 5min	Attention, risque d'électrocution, décharge programmée du stockage d'énergie (5 minutes)		Veuillez lire ce manuel avant d'installer HYD 3-6K-EP.
⚠	Attention, risque de choc électrique.		Point de mise à la terre.
	Attention surface chaude.		À la fin de la durée de vie de l'appareil, ne le jetez pas avec les déchets ménagers. Traitées conformément aux lois et règlements locaux ou envoyées au fabricant

02 PRÉSENTATION DU PRODUIT

2.1 DIMENSION：W×H×D=482*503*183mm

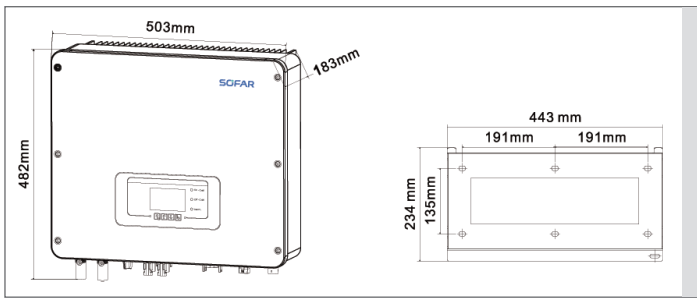

HYD 3-6K-EP
① ② ③

① Modèle de produit:
onduleur hybride

② Liste des grades de puissance:
3kW / 3.68kW / 4kW / 4.6kW / 5kW / 5.5kW / 6kW

③ Postfix:
Série de stockage d'énergie monophasée »

03 INSTALLATION

3.1 SYSTÈME SOLAIRE HYBRIDE

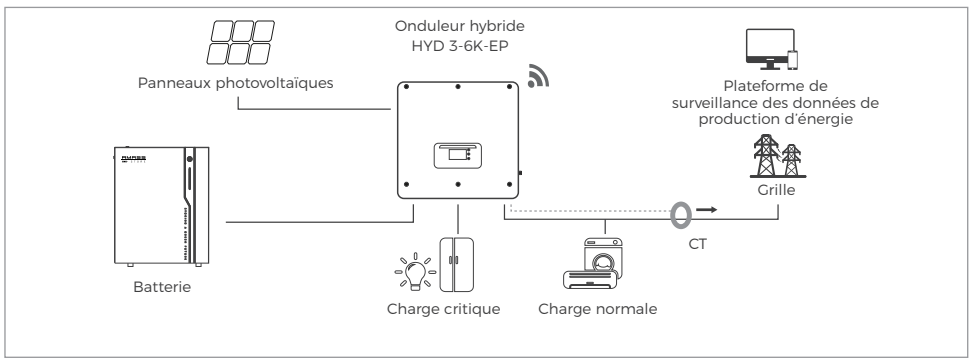

3.2 EXIGENCES D'INSTALLATION

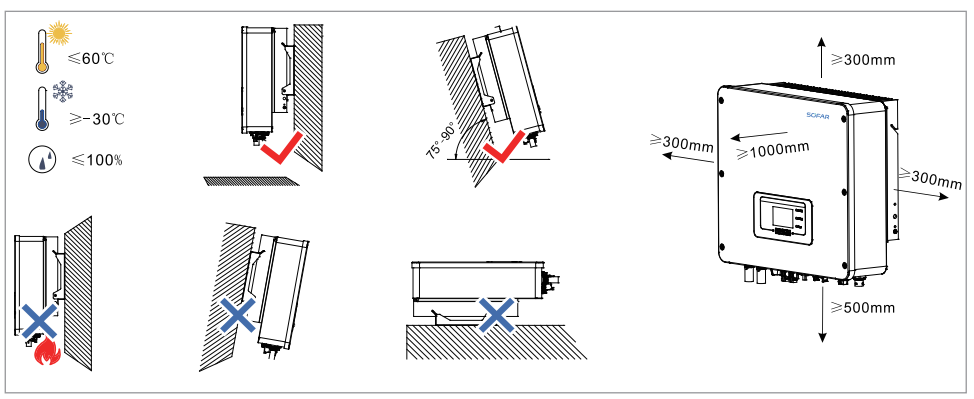

3.3 INSTALLATION DU SUPPORT ARRIÈRE

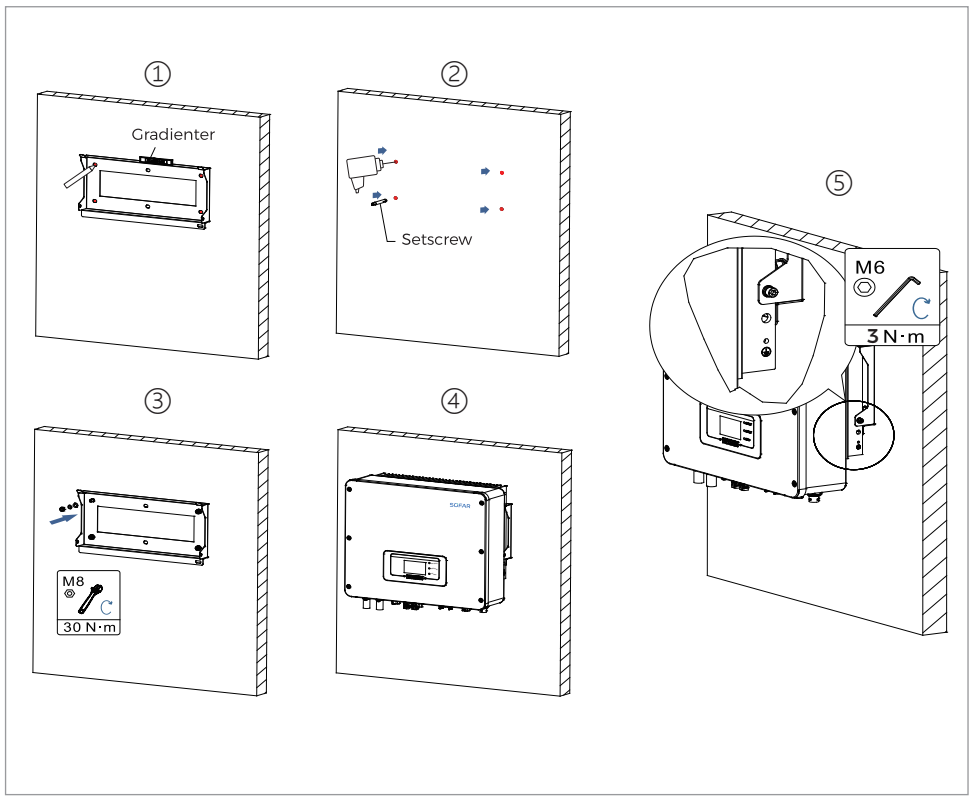

04 CONNEXIONS ÉLECTRIQUES

4.1 RACCORDEMENT À LA TERRE

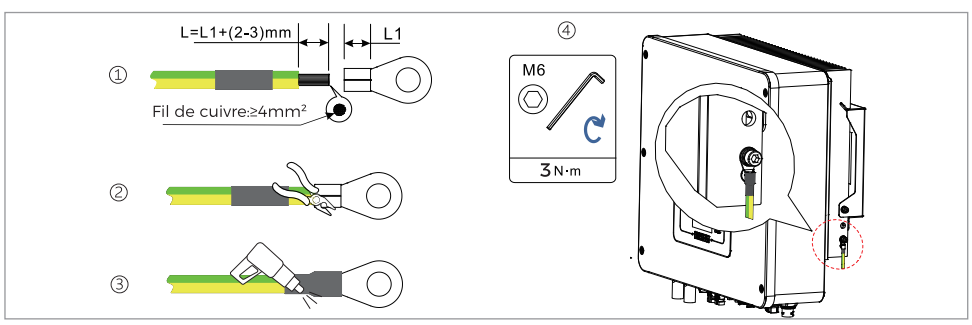

4.2 CONNEXION DE LA BATTERIE

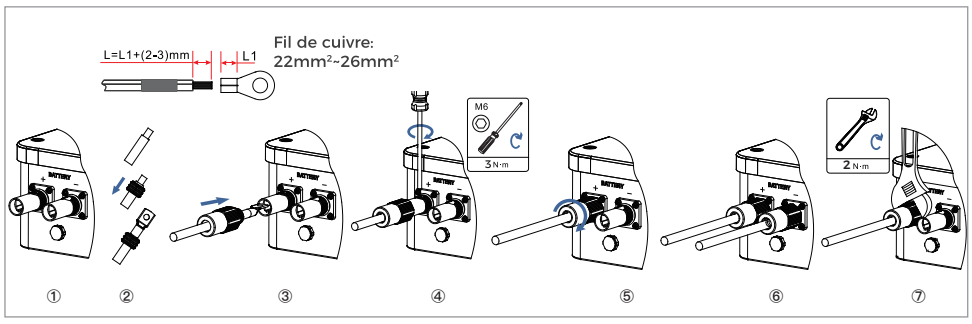

4.3 CONNEXION PV

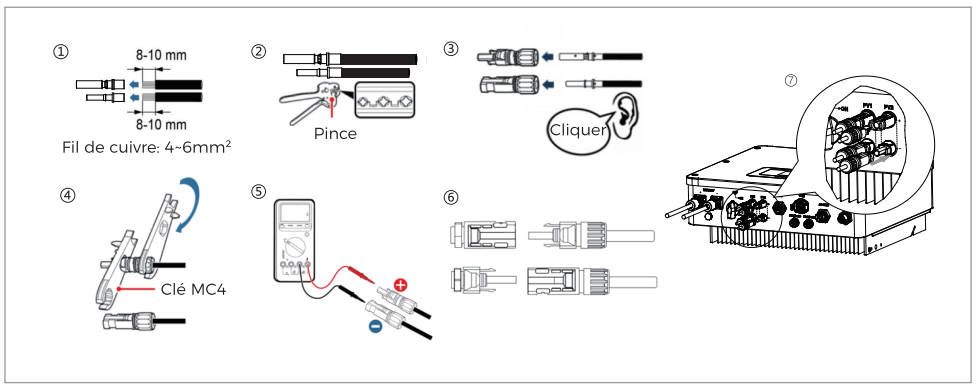

4.4 CONNEXION DE CHARGE AC

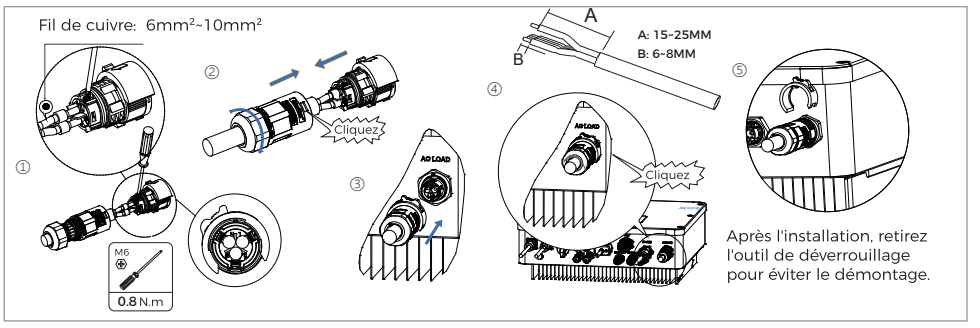

4.5 CONNEXION AU RÉSEAU AC

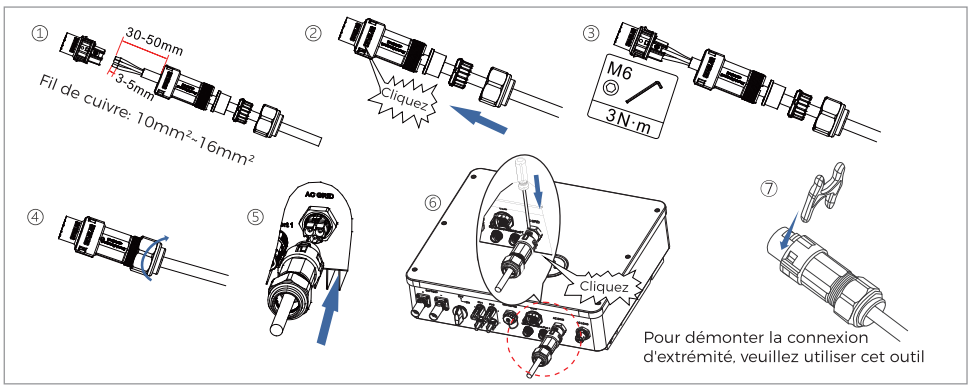

05 CONNEXION DE COMMUNICATION

5.1 CONNEXION WIFI / USB

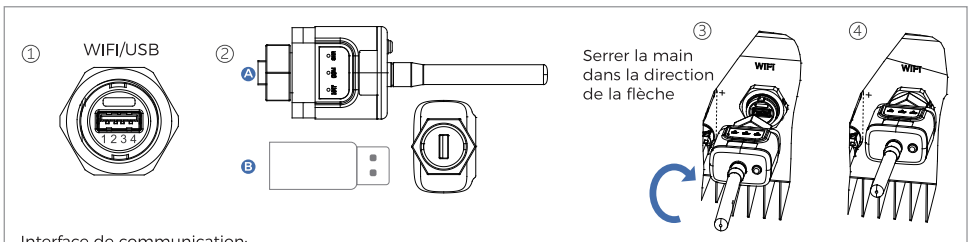

Interface de communication:

Ⓐ WIFI:accès au collecteur de données WIFI. Pour la surveillance et le contrôle à distance.
Ⓑ USB:Accès au disque USB. Utilisé pour la mise à niveau du micrologiciel de l'onduleur et l'enregistrement des vagues.
*Pour l'acquisition des données, voir le manuel d'instructions d'acquisition Stick

5.2 CONNEXION DES PORTS COM

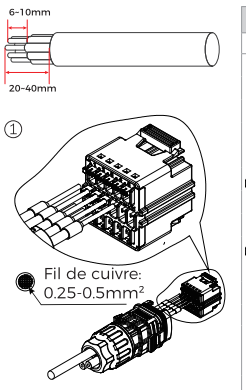

Description de l'interface

Vue	Pin	Définition	Fonction	Note
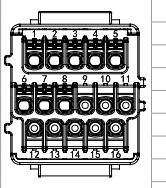	1	CANH	Données élevées CAN	Communication avec le lithium batterie BMS, l'onduleur PEUT être adaptatif au BMS de batterie au lithium pour fournir une communication CAN et communication RS485
	2	CANL	CAN données faibles	
	3	485-2TX+	Signal différentiel RS485 +	
	4	485-2TX-	Signal différentiel RS485 -	
	5	485-1TX+	Signal différentiel RS485 +	Surveillance filaire ou onduleur Surveillance en cascade
	6	485-1TX-	Signal différentiel RS485 -	
	7	GND-S	Interfaces logiques (DRMS) s'appliquent à l' Après la sécurité Normes: Australie (AS4777), Généralités européennes (50549), Allemagne (4105)	Connexions d'interface logique
	8	DRMS1/5		
	9	DRMS2/6		
	10	DRMS3/7		
	11	DRMS4/8		
	12	DRMS0		
	13	CT-	Le capteur de courant produit un négatif électrode	Connecter le capteur de courant du réseau électrique
	14	CT+	Le capteur de courant Extrants un positif électrode	
	15	RS485-B	Signal différentiel RS485 -	Communication avec les compteurs
	16	RS485-A	Signal différentiel RS485 +	

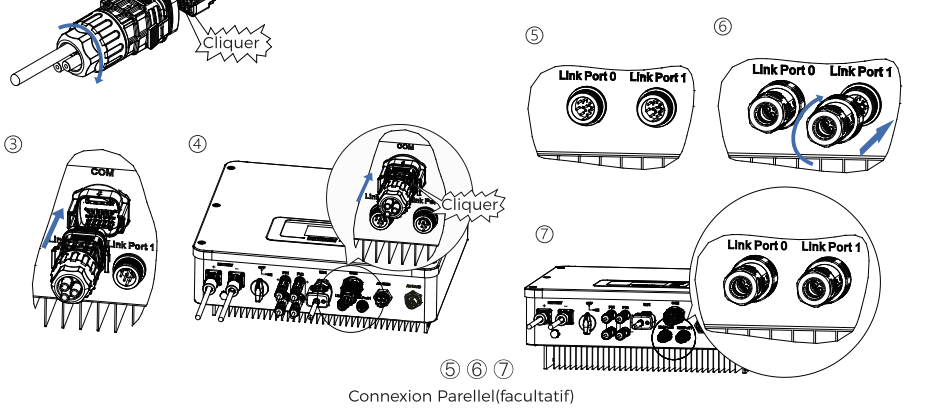

Connexion Parellel(facultatif)

Connexion CT

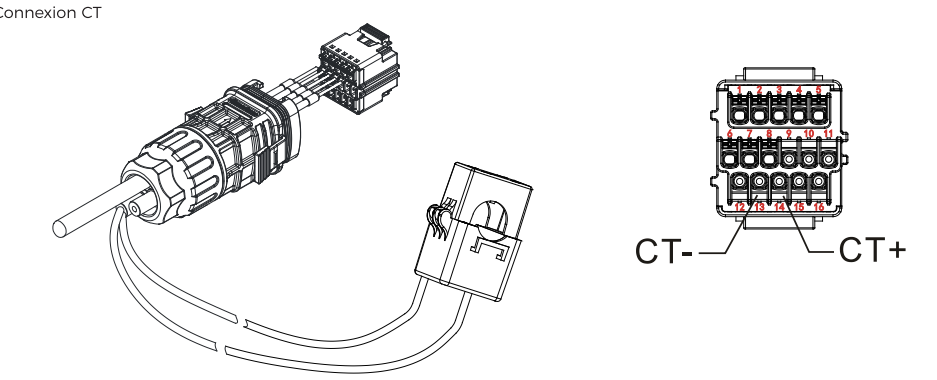

5.3 APP VERBINDUNG

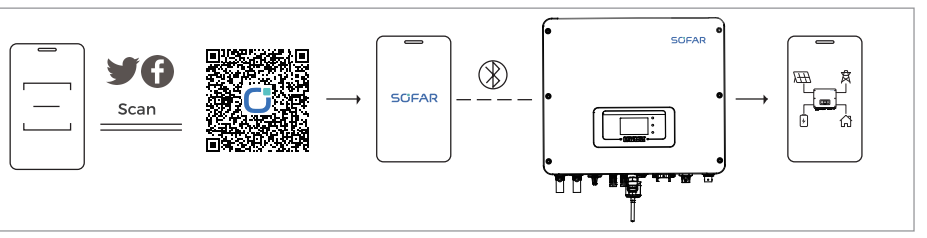

06 MISE EN SERVICE DE L'ONDULEUR

6.1 INVERSEUR DE DÉMARRAGE

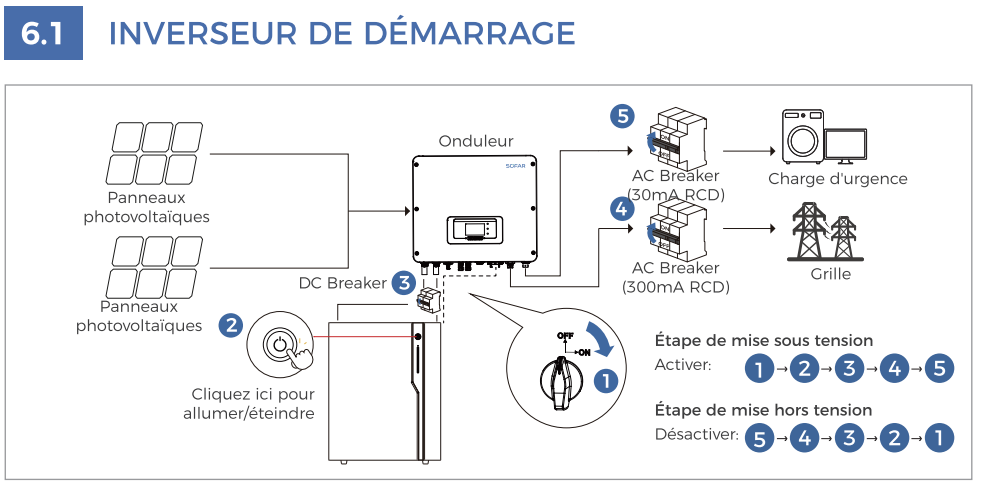

6.2 RÉGLAGE

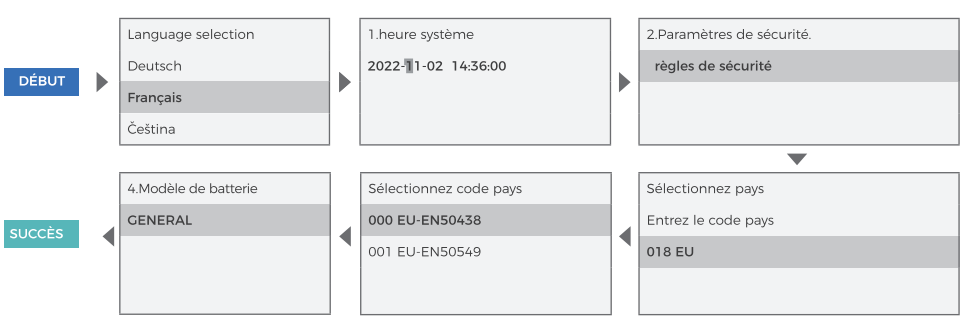

6.3 CODE DE LA GRILLE

code		Region	Grid Code	Description
000	000	Germany	VDE-AR-N 4105	Germany low-voltage
001	000	Italy	CEI 0-21 In.	Italy low-voltage ≤11kVA
	002		CEI 0-21 Ex.	Italy low-voltage >11kVA
	003		CEI 0-21 Areti	CEI 0-21 Areti
002	000	Australia	Australia-A	New South Wales、Victoria、Queensland、south Australia、Australian Capital Territory、Jervis Bay Territory
	008		Australia-B	Western Australia , Northern Territory
	009		Australia-C	Tasmania
003	002	Spain	NTS 631-BCD	Spain NTS typeB/C/D
	003		UNE 217002 RD647	Spain UNE+RD
	004		Spain island	Spain island
	006		NTS 631-A	Spain NTS typeA
004	000	Turkey	EN 50549-1	Turkey
005	000	Denmark	Denmark	Denmark
	001		DK-TR 322	DK-TR 322
	002		Western Denmark	Western Denmark
	003		Eastern Denmark	Eastern Denmark
006	000	Greece	GR-Continent	GR-Continent
	001		GR-Island	GR-Island
007	000	Netherland	EN 50549-1	Netherland low-voltage
008	000	Belgium	C10/11	Belgium
	002		Belgium-LV	Belgium-LV
009	000	UK	G99	UK output current > 16A
	001		G98	UK output current≤16A
	002		G99/NI	Nor Ireland output current > 16A
	003		G98/NI	Nor Ireland output current≤16A
010	000	China	NB/T 32004-B	NB/T 32004-B
	009		NB/T 32004-A	NB/T 32004-A
011	000	France	France	France
	001		FRArrete23	FRArrete23
	003		France VFR 2019	France VFR 2019
	004		VDE 0126 Enedis	VDE 0126 Enedis
	006		VFR 2019 Enedis	VFR 2019 Enedis
	007		EN 50549-1	EN 50549-1
012	000	Poland	Poland-A	Poland-A:≤0.2MW
013	000	Austria	TOR Erzg.-A cosϕ	Austria TOR A < 250kW and nominal voltage < 110kV
	001		TOR Erzg.-A Q-U	Austria TOR A < 250kW and nominal voltage < 110kV
015	000	Switzerland	NA/EEA NE7-A	Switzerland-A
018	001	EN 50549	EN 50549-1	EN 50549-1 230V 50Hz
019	000	IEC 61727	IEC 61727	IEC61727 230V 50Hz
021	000	Sweden	Sweden	EN 50549-1
	001		EIFS 2018:2-A	Sweden typeA
022	000	User defined-50 Hz	User def.-50 Hz	User defined-50 Hz
024	000	Cyprus	Cyprus	Cyprus
	001		CY-LV-RES	CY-LV-RES
	002		CY-LN/MV-COM	CY-LN/MV-COM
	003		CY-LV/MV-UT	CY-LV/MV-UT
027	000	New Zealand	New Zealand	New Zealand
029	000	Slovakia	SK-VSD	SK-VSD
	001		SK-SSE	SK-SSE
	002		SK-ZSD	SK-ZSD
030	000	Czechia	EN 50549-1	EN 50549-1
	002		PPDS 2023-A1	AC ≤16A.typeA1
	003		PPDS 2023	AC > 16A.typeA2/B/C/D
031	000	Slovenia	SIST EN 50549-1	Slovenia
039	001	Ireland	EN 50549-1 Micro	sigle phase inverter≤6KVA; three phase inverter ≤11KVA"
044	000	South Africa	NRS 097-2-1	South Africa-A
123	000	Romania	ANRE Nr.208	Romania
125	000	Finland	Finland	Finland

*La réglementation en matière de sécurité indiquée dans la figure n'est donnée qu'à titre de référence.Veuillez la sélectionner en fonction de votre région.

Shenzhen SOFARSOLAR Co., Ltd.
11th/F, Gaoxinqi Technology Building, District 67,
Xingdong Community, Xin'an Street,
Bao'an District, Shenzhen

Web: www.sofarsolar.com
Email: info@sofarsolar.com

Product User Manual

After-sales Service

GUÍA DE INICIO RÁPIDO

HYD 3-6K-EP

102040200258-0

01 INFORMACIÓN BÁSICA DE SEGURIDAD

Por favor, familiarícese primero con los consejos y símbolos de seguridad
Shenzhen SOFARSOLAR Co., Ltd. no es responsable de ninguna lesión personal o daño a la propiedad causado por un uso inadecuado.

1.1 SÍMBOLO DE SEÑAL DE SEGURIDAD

PELIGRO

- Obtenga la autorización del operador de la red eléctrica local antes de conectar el inversor a la red eléctrica pública.
- ¡Todas las instalaciones y conexiones eléctricas solo pueden ser realizadas por electricistas capacitados!
- Apague la alimentación y desconecte la corriente continua de alto voltaje antes de instalar y mantener el equipo
- Antes de instalar la batería, compruebe los terminales positivo y negativo de la batería y apague la batería.

ADVERTENCIA

- Todas las señales de seguridad, etiquetas de advertencia y placas de identificación en la máquina deben ser claramente visibles y no deben romperse, quitarse ni cubrirse.
- Use herramientas aisladas y use equipo de protección personal para garantizar la seguridad personal al realizar operaciones de instalación.

PRECAUCIÓN

- Cuando el inversor está en funcionamiento, está estrictamente prohibido tocar las partes calefactoras del dispositivo para evitar quemaduras (por ejemplo, radiadores, etc.)"

ATENCIÓN

- Los parámetros de seguridad nacionales (regionales) del inversor deben ser establecidos por técnicos profesionales de acuerdo con los estándares de red locales.
- La configuración incorrecta de los parámetros puede afectar al funcionamiento normal del inversor.

1.2 ETIQUETA DEL PRODUCTO

	Cuidado, riesgo peligroso	CE	Marca CE
	Cuidado, riesgo de descarga eléctrica, descarga regular de almacenamiento de energía (5 minutos)		Lea este manual antes de instalar HYD 3-6K-EP.
	Precaución, riesgo de descarga eléctrica.		Punto de conexión a tierra.
	Precaución superficie caliente.		Al final de la vida útil del equipo, no lo elimine con residuos domésticos. Procesar o enviar al fabricante de acuerdo con las leyes y regulaciones locales

02 DESCRIPCIÓN GENERAL DEL PRODUCTO

2.1 DIMENSIÓN: W×H×D=482*503*183mm

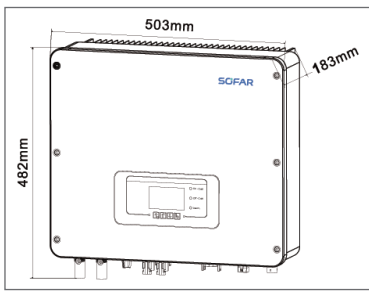

HYD 3-6K-EP
① ② ③

① Product Modelo:
Inversor híbrido

② Lista de niveles de potencia:
3kW / 3.68kW / 4kW / 4.6kW / 5kW / 5.5kW / 6kW

③ Postfix:
Serie de almacenamiento de energía monofásica

03 INSTALACIÓN

3.1 SISTEMA SOLAR HÍBRIDO

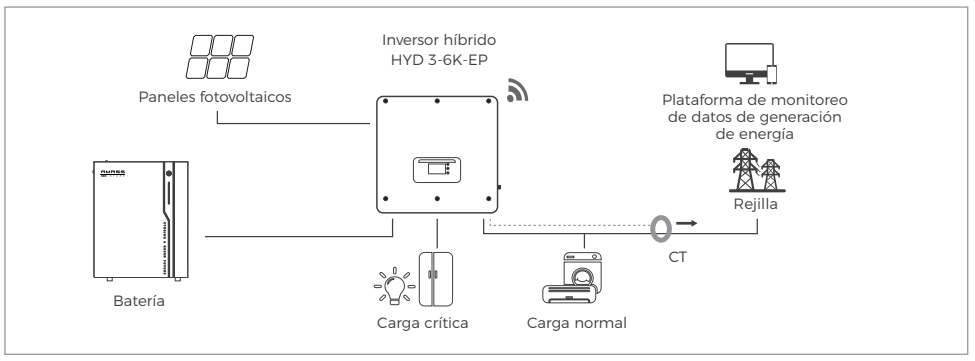

3.2 REQUISITOS DE INSTALACIÓN

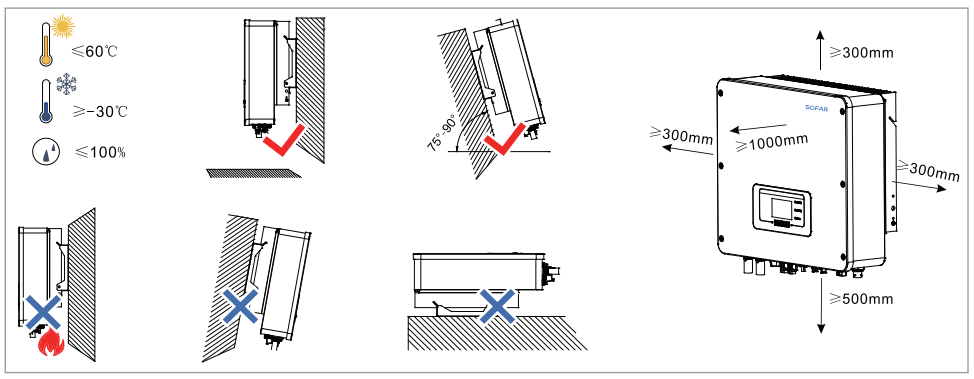

3.3 INSTALACIÓN DEL SOPORTE TRASERO

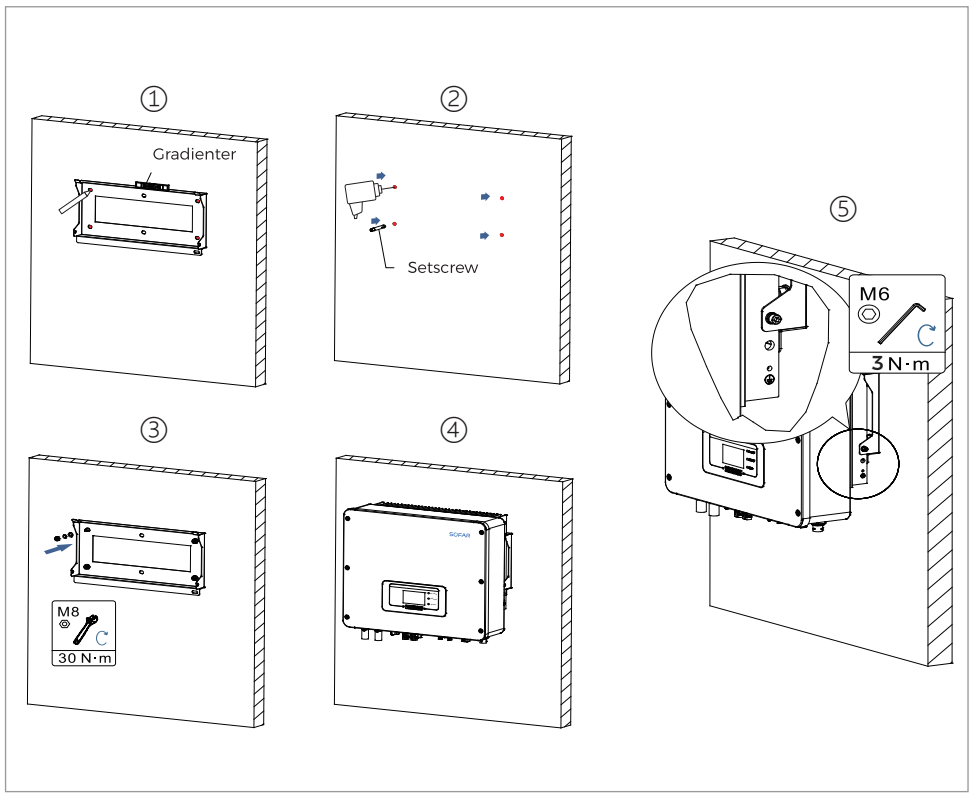

04 CONEXIONES ELÉCTRICAS

4.1 CONEXIÓN A TIERRA

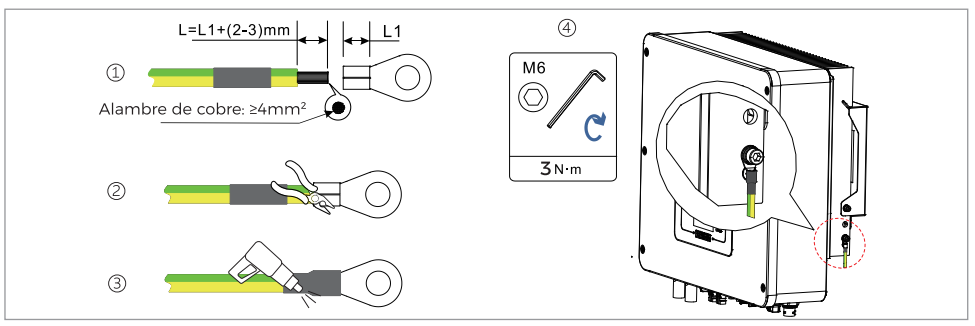

4.2 CONEXIÓN DE LA BATERÍA

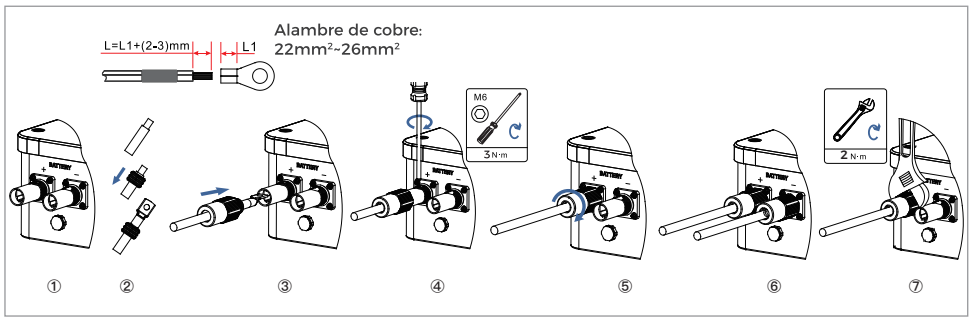

4.3 CONEXIÓN PV

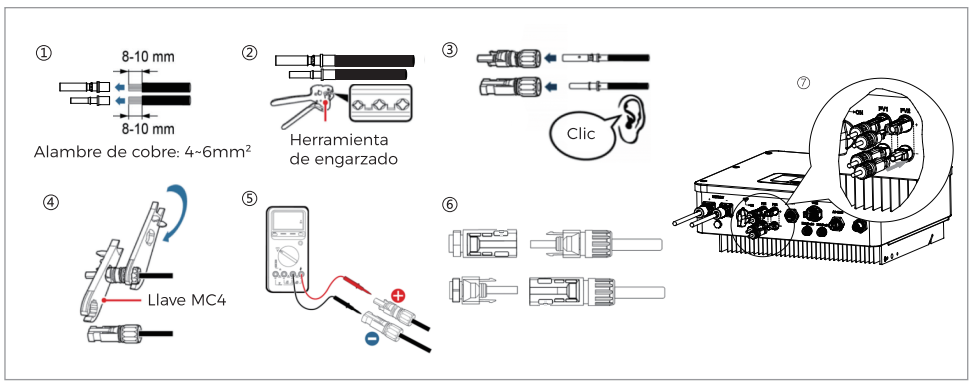

4.4 CONEXIÓN DE CARGA AC

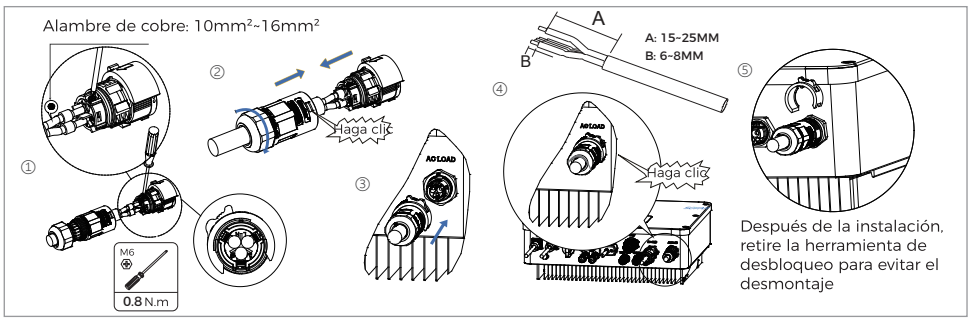

4.5 CONEXIÓN A LA RED AC

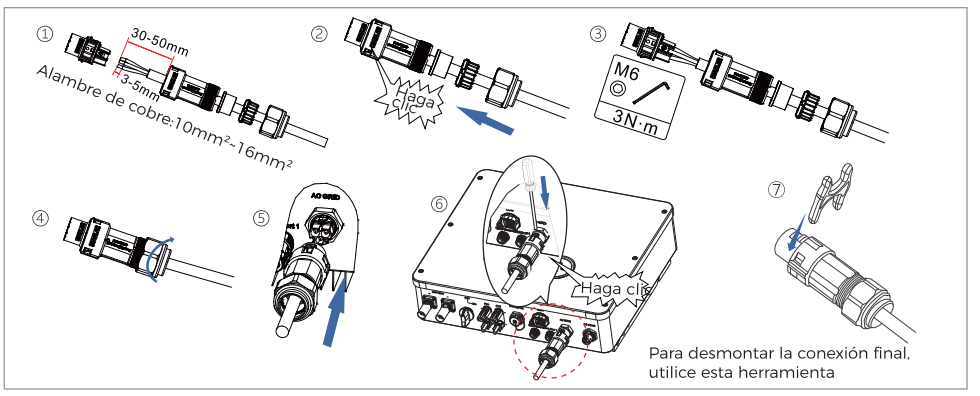

05 CONEXIÓN DE CA (LADO CONECTADO A LA RED)

5.1 CONEXIÓN WIFI / USB

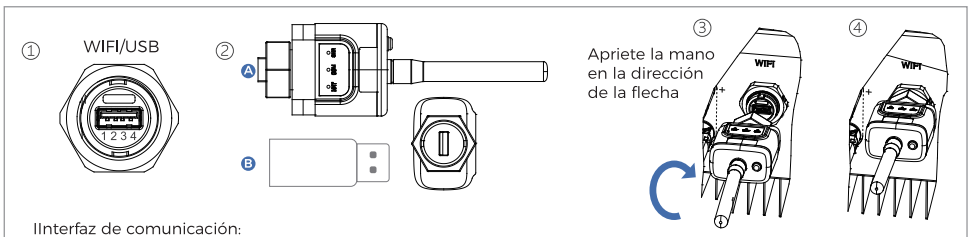

IInterfaz de comunicación:

Ⓐ WIFI:Acceso al colector de datos WIFI. Para monitoreo y control remoto.
Ⓑ USB:acceso a disco USB. Se utiliza para la actualización del firmware del inversor y la grabación de ondas.
*Para la adquisición de datos, consulte el manual de instrucciones de adquisición Stick

5.2 CONEXIÓN DE PUERTOS COM

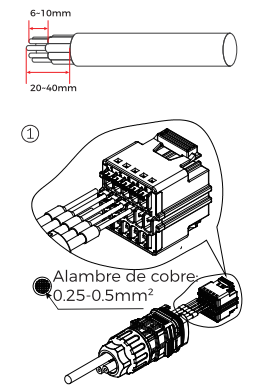

Descripción de la interfaz

Vista	Pin	Definición	Función	Nota
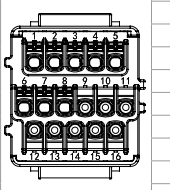	1	CANH	CAN datos altos	Comunicación con litio batería BMS, el inversor PUEDE ser adaptable a la batería de litio BMS para proporcionar comunicación CAN y comunicación RS485
	2	CANL	CAN datos bajos	
	3	485-2TX+	Señal diferencial RS485 +	
	4	485-2TX-	Señal diferencial RS485 –	
	5	485-1TX+	Señal diferencial RS485 +	Monitoreo cableado o inversor monitoreo en cascada
	6	485-1TX-	Señal diferencial RS485 –	
	7	GND-S	(DRMS) interfaces lógicas son aplicables a la Siguiendo la seguridad normas: Australia (AS4777), General Europeo (50549), Alemania (4105)	Conexiones de interfaz lógica
	8	DRMS1/5		
	9	DRMS2/6		
	10	DRMS3/7		
	11	DRMS4/8		
	12	DRMS0		
	13	CT-	El sensor de corriente Produce un resultado negativo electrodo	Conecte el sensor de corriente de la red eléctrica
	14	CT+	El sensor de corriente Produce un resultado positivo electrodo	
	15	RS485-B	Señal diferencial RS485 -	Comunicación del medidor
	16	RS485-A	Señal diferencial RS485 +	

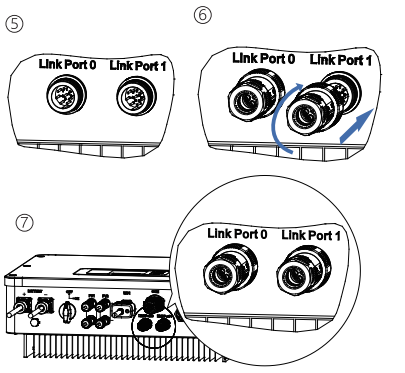

Conexión CT

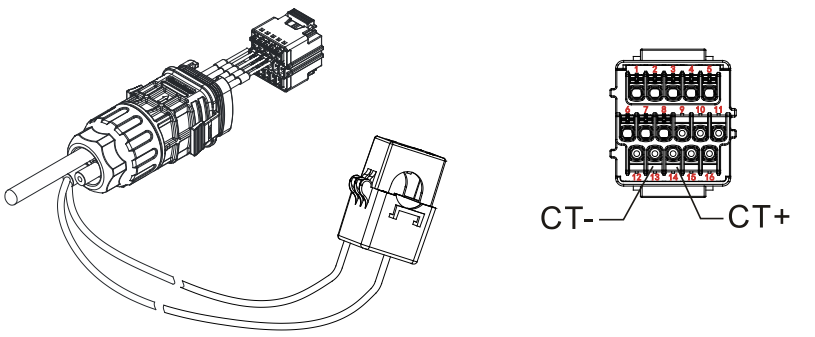

5.3 CONEXIÓN APP

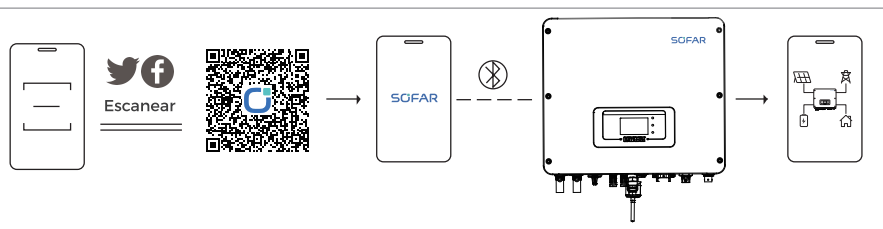

06 PUESTA EN SERVICIO DEL INVERSOR

6.1 INVERSOR DE ARRANQUE

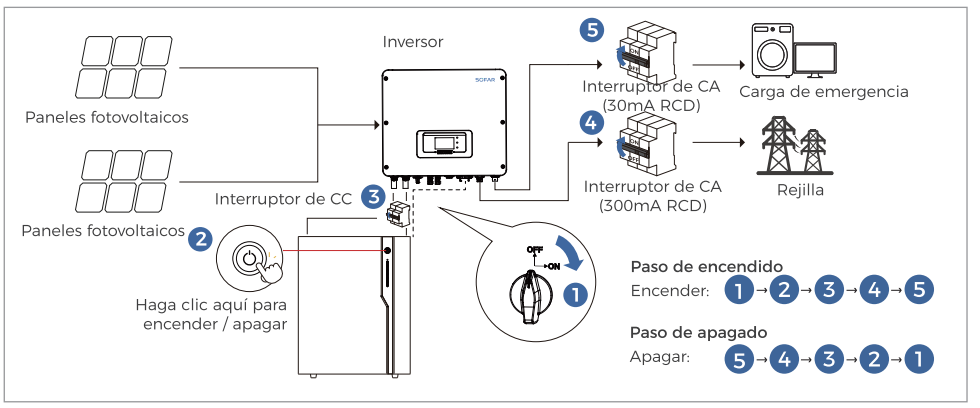

6.2 AJUSTE



6.3 CÓDIGO DE REJILLA

code		Region	Grid Code	Description
000	000	Germany	VDE-AR-N 4105	Germany low-voltage
001	000	Italy	CEI 0-21 In.	Italy low-voltage ≤11kVA
	002		CEI 0-21 Ex.	Italy low-voltage >11kVA
	003		CEI 0-21 Areti	CEI 0-21 Areti
002	000	Australia	Australia-A	New South Wales、Victoria、Queensland、south Australia、Australian Capital Territory、Jervis Bay Territory
	008		Australia-B	Western Australia , Northern Territory
	009		Australia-C	Tasmania
003	002	Spain	NTS 631-BCD	Spain NTS typeB/C/D
	003		UNE 217002 RD647	Spain UNE+RD
	004		Spain island	Spain island
	006		NTS 631-A	Spain NTS typeA
004	000	Turkey	EN 50549-1	Turkey
005	000	Denmark	Denmark	Denmark
	001		DK-TR 322	DK-TR 322
	002		Western Denmark	Western Denmark
	003		Eastern Denmark	Eastern Denmark
006	000	Greece	GR-Continent	GR-Continent
	001		GR-Island	GR-Island
007	000	Netherland	EN 50549-1	Netherland low-voltage
008	000	Belgium	C10/11	Belgium
	002		Belgium-LV	Belgium-LV
009	000	UK	G99	UK output current > 16A
	001		G98	UK output currents≤16A
	002		G99/NI	Nor Ireland output current > 16A
	003		G98/NI	Nor Ireland output currents≤16A
010	000	China	NB/T 32004-B	NB/T 32004-B
	009		NB/T 32004-A	NB/T 32004-A
011	000	France	France	France
	001		FRArrete23	FRArrete23
	003		France VFR 2019	France VFR 2019
	004		VDE 0126 Enedis	VDE 0126 Enedis
	006		VFR 2019 Enedis	VFR 2019 Enedis
	007		EN 50549-1	EN 50549-1
012	000	Poland	Poland-A	Poland-A:≤0.2MW
013	000	Austria	TOR Erzg.-A cosϕ	Austria TOR A < 250kW and nominal voltage < 110kV
	001		TOR Erzg.-A Q-U	Austria TOR A < 250kW and nominal voltage < 110kV
015	000	Switzerland	NA/EEA NE7-A	Switzerland-A
018	001	EN 50549	EN 50549-1	EN 50549-1 230V 50Hz
019	000	IEC 61727	IEC 61727	IEC61727 230V 50Hz
021	000	Sweden	Sweden	EN 50549-1
	001		EIFS 2018:2-A	Sweden typeA
022	000	User defined-50 Hz	User def.-50 Hz	User defined-50 Hz
024	000	Cyprus	Cyprus	Cyprus
	001		CY-LV-RES	CY-LV-RES
	002		CY-LN/MV-COM	CY-LN/MV-COM
	003		CY-LV/MV-UT	CY-LV/MV-UT
027	000	New Zealand	New Zealand	New Zealand
029	000	Slovakia	SK-VSD	SK-VSD
	001		SK-SSE	SK-SSE
	002		SK-ZSD	SK-ZSD
030	000	Czechia	EN 50549-1	EN 50549-1
	002		PPDS 2023-A1	AC ≤16A.typeA1
	003		PPDS 2023	AC > 16A.typeA2/B/C/D
031	000	Slovenia	SIST EN 50549-1	Slovenia
039	001	Ireland	EN 50549-1 Micro	sigle phase inverters≤6KVA; three phase inverter ≤11KVA*
044	000	South Africa	NRS 097-2-1	South Africa-A
123	000	Romania	ANRE Nr.208	Romania
125	000	Finland	Finland	Finland

*La normativa de seguridad que se muestra en la figura es sólo orientativa.Selecciónela en función de su región.

Shenzhen SOFARSOLAR Co., Ltd.
11th/F, Gaoxinqi Technology Building, District 67,
Xingdong Community, Xin'an Street,
Bao'an District, Shenzhen

Web: www.sofarsolar.com
Email: info@sofarsolar.com

Product User Manual **After-sales Service**

PRZEWODNIK SZYBKIEGO URUCHOMIENIA

HYD 3-6K-EP

102040200258-0

01 PODSTAWOWE INFORMACJE DOTYCZĄCE BEZPIECZEŃSTWA

Zapoznaj się najpierw ze wskazówkami i symbolami dotyczącymi bezpieczeństwa
Shenzhen SOFARSOLAR Co., Ltd. nie ponosi odpowiedzialności za jakiekolwiek obrażenia ciała lub szkody majątkowe spowodowane niewłaściwym użytkowaniem.

1.1 SYMBOL SYGNAŁU BEZPIECZEŃSTWA

NIEBEZPIECZEŃSTWO

- Uzyskać zezwolenie od lokalnego operatora sieci energetycznej przed podłączeniem falownika do publicznej sieci energetycznej.
- Wszystkie instalacje i połączenia elektryczne mogą być wykonywane wyłącznie przez przeszkolonych elektryków!
- Wyłącz zasilanie i odłącz prąd stały wysokiego napięcia przed instalacją i konserwacją urządzenia.
- Przed zainstalowaniem baterii sprawdź dodatnie i ujemne zaciski akumulatora i wyłącz baterię.

OSTRZEŻENIE

- Wszystkie znaki bezpieczeństwa, etykiety ostrzegawcze i tabliczki znamionowe na maszynie muszą być wyraźnie widoczne i nie mogą być podarte, usunięte lub zakryte.
- Używaj izolowanych narzędzi i noś środki ochrony osobistej, aby zapewnić bezpieczeństwo osobiste podczas wykonywania czynności instalacyjnych.

UWAGA

- Gdy falownik pracuje, surowo zabrania się dotykania części grzejnych urządzenia, aby uniknąć oparzeń (np. grzejników itp.)

ATENCIÓN

- Krajowe (regionalne) parametry bezpieczeństwa falownika muszą być ustawione przez profesjonalnych techników zgodnie z lokalnymi normami sieciowymi.
- Nieprawidłowe ustawienia parametrów mogą mieć wpływ na normalną pracę falownika.

1.2 ZNAK ETYKIETY PRODUKTU

⚠	Ostrożność, ryzyko niebezpieczeństwa	CE	Oznakowanie CE
⚠ 5min	Ostrożność, ryzyko porażenia prądem, rozładowanie w czasie magazynowania energii (5 minuty)		Przeczytaj ten podręcznik przed zainstalowaniem HYD 3-6K-EP.
⚠	Uwaga, ryzyko porażenia prądem.		Punkt uziemienia
	Ostrożnie gorąca powierzchnia.		Nie należy wyrzucać sprzętu ze śmieciami gospodarstwa domowego po jego zakończeniu życia. Usuwać go zgodnie z lokalnymi przepisami i przepisami lub wysłać do producenta

02 PRZEGLĄD PRODUKTÓW

2.1 WYMIAR: W×H×D=482*503*183mm

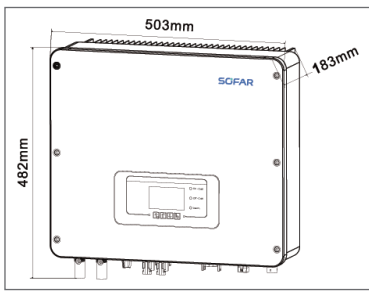

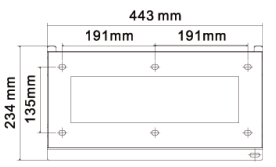

HYD 3-6K-EP
① ② ③

① PModel produktu:
Falownik hybrydowy

② Lista klas mocy:
3kW / 3.68kW / 4kW / 4.6kW / 5kW / 5.5kW / 6kW

③ Postfix:
Seria jednofazowych magazynów energii

03 INSTALACJA

3.1 HYBRYDOWY UKŁAD SŁONECZNY

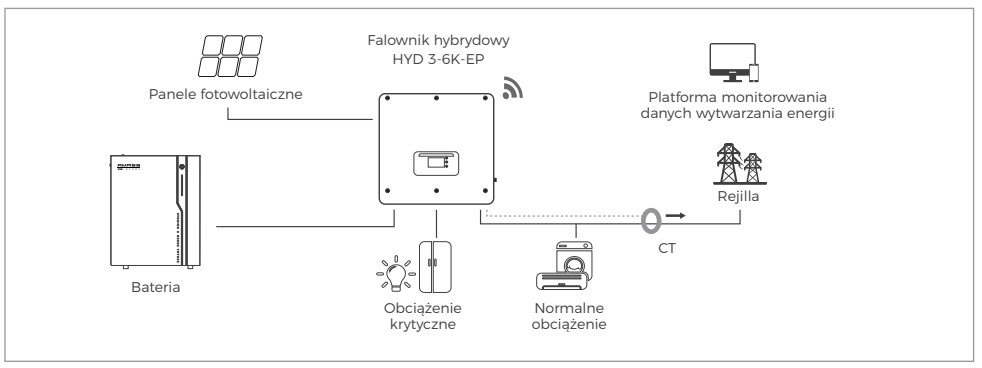

3.2 WYMOGI INSTALACJI

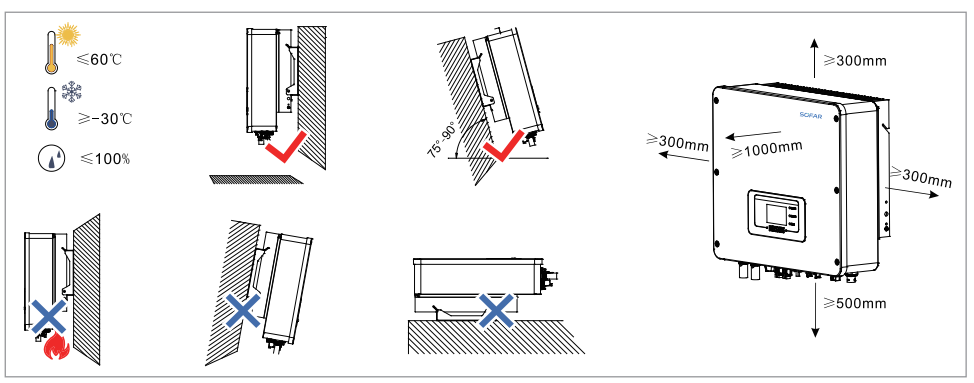

3.3 MONTAŻ WSPORNIKA TYLNEGO

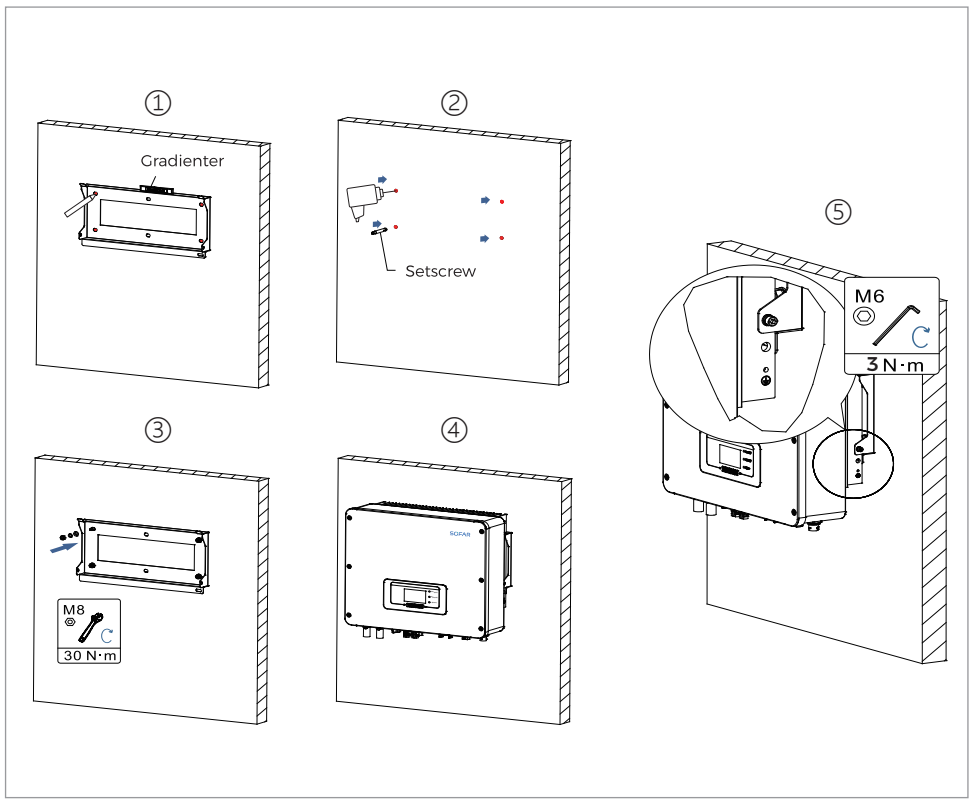

04 POŁĄCZENIE ELEKTRYCZNE

4.1 POŁĄCZENIE MAŁOWE

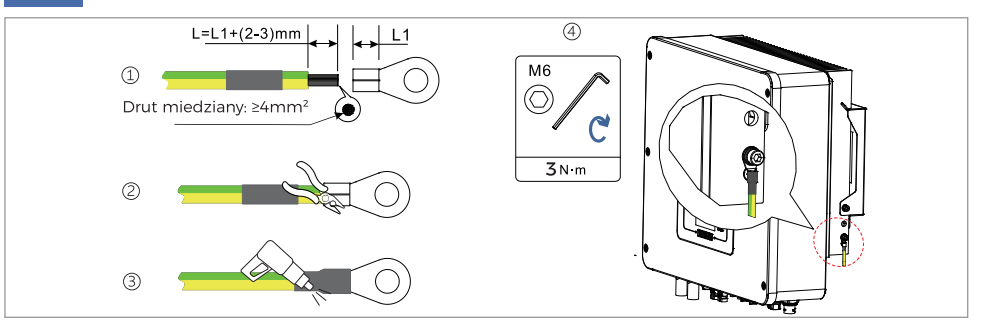

4.2 PODŁĄCZENIE AKUMULATORA

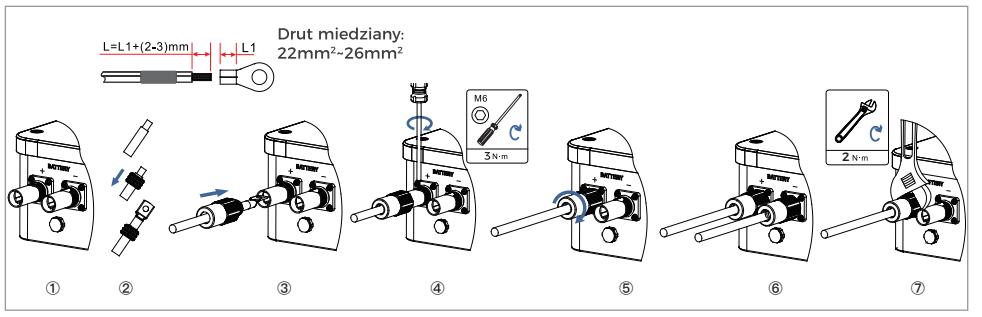

4.3 PRZYŁĄCZE PV

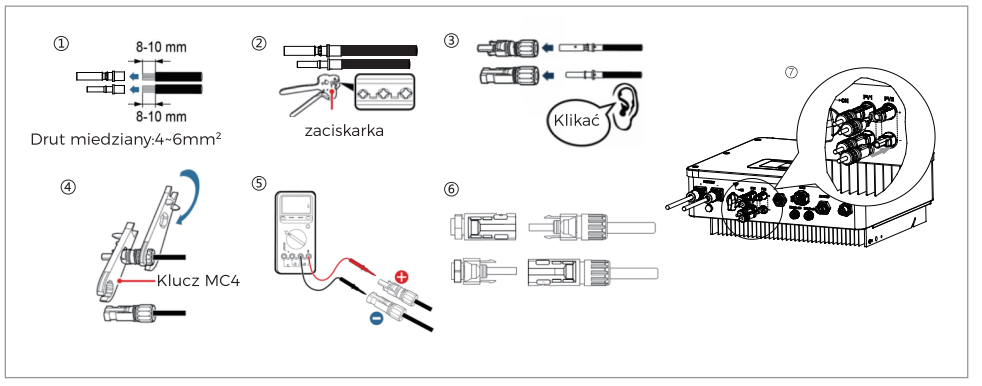

4.4 PODŁĄCZENIE OBCIĄŻENIA AC

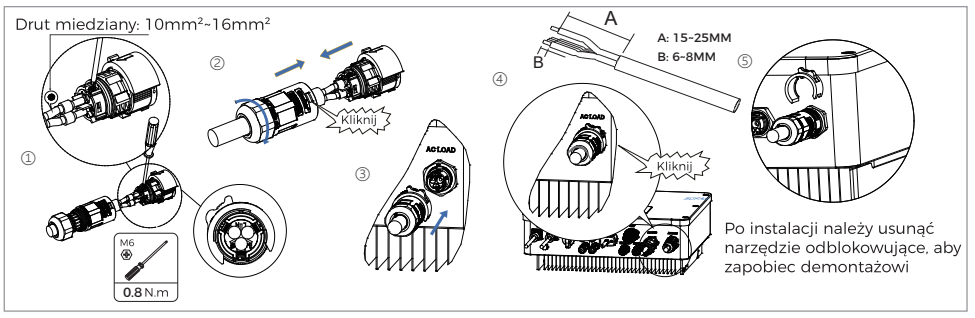

4.5 PODŁĄCZENIE DO SIECI AC

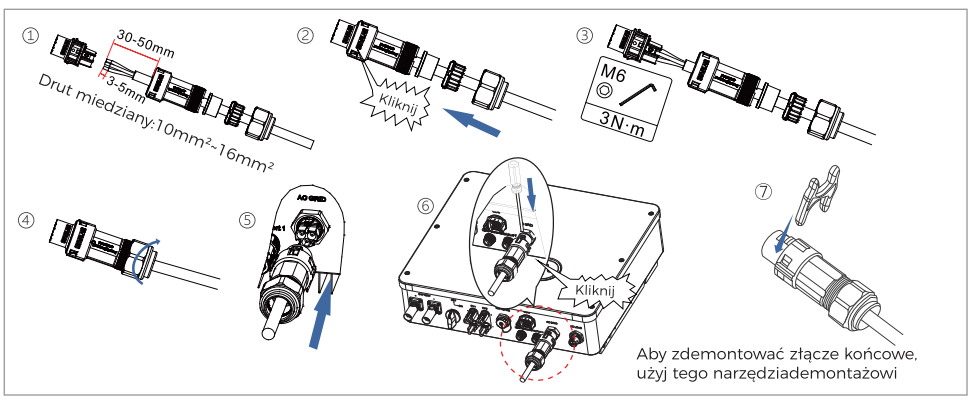

05 POŁĄCZENIE KOMUNIKACYJNE

5.1 POŁĄCZENIE WIFI/USB

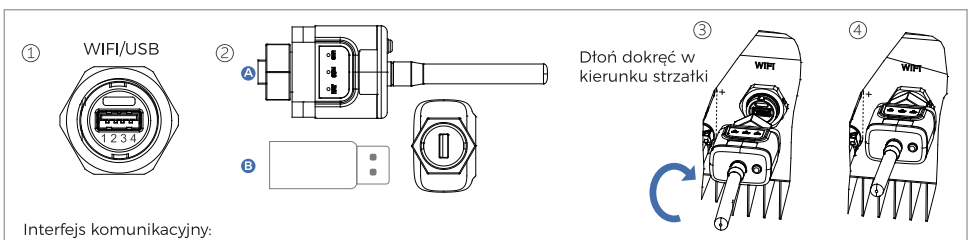

Interfejs komunikacyjny:

Ⓐ WIFI:dostęp do kolektora danych WIFI. Do zdalnego monitorowania i sterowania,
Ⓑ USB:dostęp do dysku USB. Służy do aktualizacji oprogramowania falownika i nagrywania fal.

*W przypadku akwizycji danych zapoznaj się z instrukcją akwizycji Stick

5.2 PODŁĄCZANIE PORTÓW COM

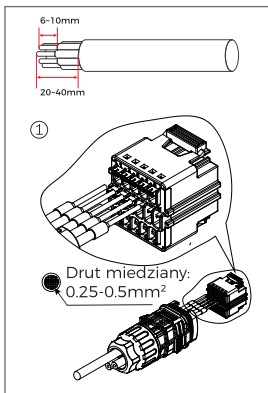

Opis interfejsu				
Widok	Pin	Definicja	Funkcja	Nuta
	1	CANH	CAN wysokie dane	Komunikacja z litem bateria BMS, falownik MOŻE być adaptacyjny do baterii litowej BMS w celu zapewnienia komunikacji CAN i komunikacja RS485
	2	CANL	CAN mało danych	
	3	485-2TX+	Sygnał różnicowy RS485 +	
	4	485-2TX-	Sygnał różnicowy RS485 –	
	5	485-1TX+	Sygnał różnicowy RS485 +	Monitoring przewodowy lub falownik monitoring kaskadowy
	6	485-1TX-	Sygnał różnicowy RS485 –	
	7	GND-S	(DRMS) interfejsy logiczne mają zastosowanie do Przestrzeganie zasad bezpieczeństwa Standardów: Australia (AS4777), Generał europejski (50549), Niemcy (4105)	Połączenia interfejsów logicznych
	8	DRMS1/5		
	9	DRMS2/6		
	10	DRMS3/7		
	11	DRMS4/8		
	12	DRMS0		
	13	CT-	Czujnik prądu wyprowadza wynik ujemny elektroda	Podłącz czujnik prądu sieci energetycznej
	14	CT+	Czujnik prądu daje wynik dodatni elektroda	
	15	RS485-B	Sygnał różnicowy RS485 -	Komunikacja liczników
	16	RS485-A	Sygnał różnicowy RS485 +	

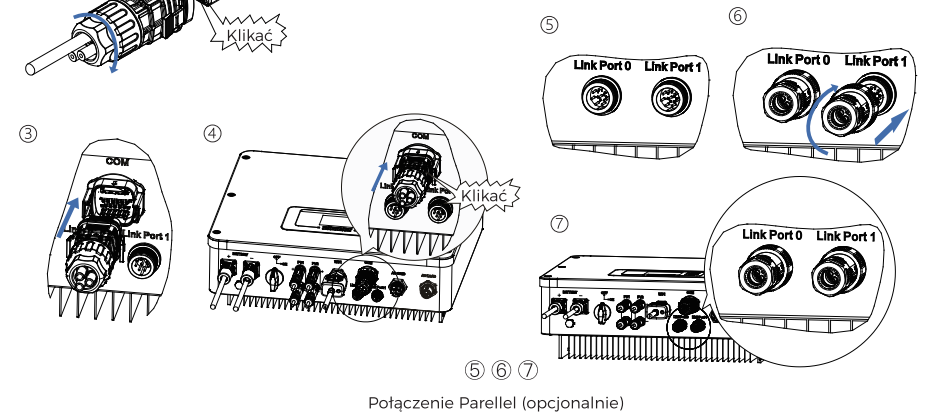

Połączenie Parellel (opcjonalnie)

Połączenie CT

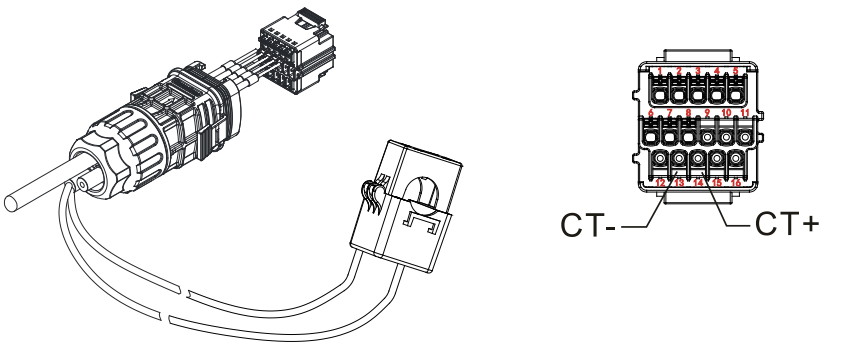

5.3 POŁĄCZENIE APP

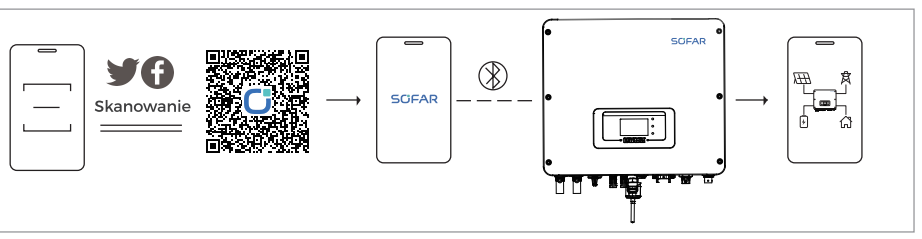

06 URUCHOMIENIE FALOWNIKA

6.1 URUCHOM FALOWNIK

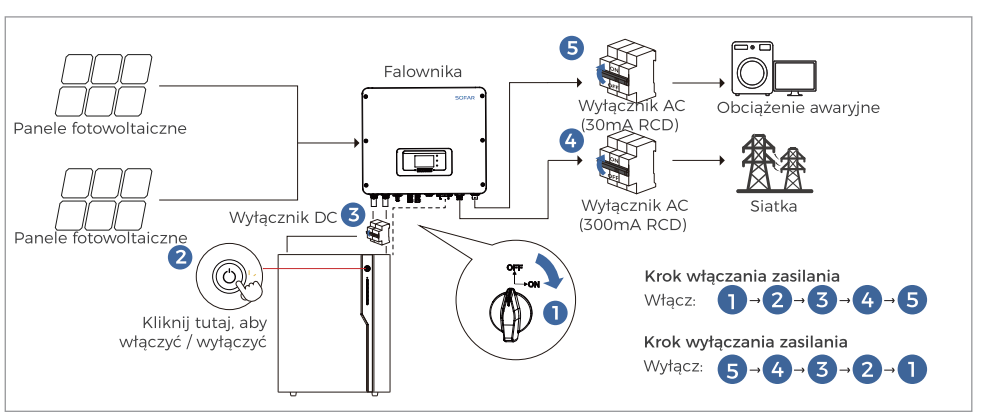

6.2 USTAWIENIE

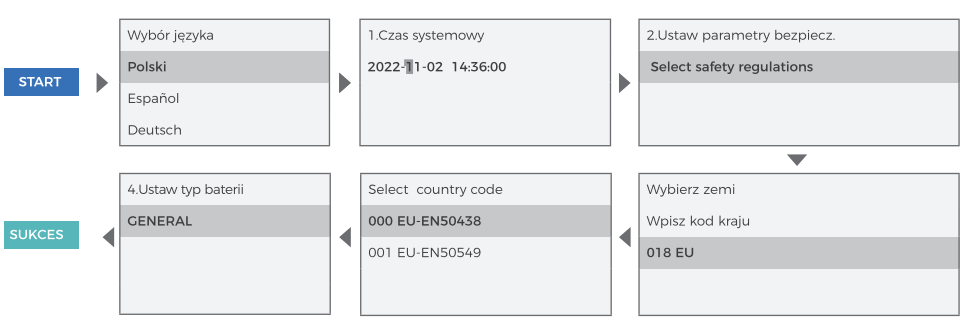

6.3 KOD SIATKI

code		Region	Grid Code	Description
000	000	Germany	VDE-AR-N 4105	Germany low-voltage
001	000	Italy	CEI 0-21 In.	Italy low-voltage ≤11kVA
	002		CEI 0-21 Ex.	Italy low-voltage >11kVA
	003		CEI 0-21 Areti	CEI 0-21 Areti
002	000	Australia	Australia-A	New South Wales、Victoria、Queensland、south Australia、Australian Capital Territory、Jervis Bay Territory
	008		Australia-B	Western Australia , Northern Territory
	009		Australia-C	Tasmania
003	002	Spain	NTS 631-BCD	Spain NTS typeB/C/D
	003		UNE 217002 RD647	Spain UNE+RD
	004		Spain island	Spain island
	006		NTS 631-A	Spain NTS typeA
004	000	Turkey	EN 50549-1	Turkey
005	000	Denmark	Denmark	Denmark
	001		DK-TR 322	DK-TR 322
	002		Western Denmark	Western Denmark
	003		Eastern Denmark	Eastern Denmark
006	000	Greece	GR-Continent	GR-Continent
	001		GR-Island	GR-Island
007	000	Netherland	EN 50549-1	Netherland low-voltage
008	000	Belgium	C10/11	Belgium
	002		Belgium-LV	Belgium-LV
009	000	UK	G99	UK output current > 16A
	001		G98	UK output current≤16A
	002		G99/NI	Nor Ireland output current > 16A
	003		G98/NI	Nor Ireland output current≤16A
010	000	China	NB/T 32004-B	NB/T 32004-B
	009		NB/T 32004-A	NB/T 32004-A
011	000	France	France	France
	001		FRArrete23	FRArrete23
	003		France VFR 2019	France VFR 2019
	004		VDE 0126 Enedis	VDE 0126 Enedis
	006		VFR 2019 Enedis	VFR 2019 Enedis
	007		EN 50549-1	EN 50549-1
012	000	Poland	Poland-A	Poland-A≤0.2MW
013	000	Austria	TOR Erzg.-A cosϕ	Austria TOR A < 250kW and nominal voltage < 110kV
	001		TOR Erzg.-A Q-U	Austria TOR A < 250kW and nominal voltage < 110kV
015	000	Switzerland	NA/EEA NE7-A	Switzerland-A
018	001	EN 50549	EN 50549-1	EN 50549-1 230V 50Hz
019	000	IEC 61727	IEC 61727	IEC61727 230V 50Hz
021	000	Sweden	Sweden	EN 50549-1
	001		EIFS 2018:2-A	Sweden typeA
022	000	User defined-50 Hz	User def.-50 Hz	User defined-50 Hz
024	000	Cyprus	Cyprus	Cyprus
	001		CY-LV-RES	CY-LV-RES
	002		CY-LN/MV-COM	CY-LN/MV-COM
	003		CY-LV/MV-UT	CY-LV/MV-UT
027	000	New Zealand	New Zealand	New Zealand
029	000	Slovakia	SK-VSD	SK-VSD
	001		SK-SSE	SK-SSE
	002		SK-ZSD	SK-ZSD
030	000	Czechia	EN 50549-1	EN 50549-1
	002		PPDS 2023-A1	AC ≤16A.typeA1
	003		PPDS 2023	AC > 16A.typeA2/B/C/D
031	000	Slovenia	SIST EN 50549-1	Slovenia
039	001	Ireland	EN 50549-1 Micro	sigle phase inverter≤6KVA; three phase inverter ≤11KVA"
044	000	South Africa	NRS 097-2-1	South Africa-A
123	000	Romania	ANRE Nr.208	Romania
125	000	Finland	Finland	Finland

*Przepisy bezpieczeństwa przedstawione na rysunku mają jedynie charakter informacyjny.Należy je wybrać w zależności od regionu.

Shenzhen SOFARSOLAR Co., Ltd.
11th/F, Gaoxinqi Technology Building, District 67,
Xingdong Community, Xin'an Street,
Bao'an District, Shenzhen

Web: www.sofarsolar.com
Email: info@sofarsolar.com

Product User Manual

After-sales Service

SNELLE INSTALLATIEGIDS

HYD 3-6K-EP

102040200258-0

01 BASISVEILIGHEIDSINFORMATIE

Maak uzelf eerst vertrouwd met de veiligheidstips en symbolen
Shenzhen SOFARSOLAR Co., Ltd. is niet verantwoordelijk voor persoonlijk letsel of materiële schade veroorzaakt door onjuist gebruik.

1.1 VEILIGHEIDSSYMBOOL

GEVAAR

- Verkrijg toestemming van de plaatselijke exploitant van het elektriciteitsnet voordat u de omvormer op het openbare elektriciteitsnet aansluit.
- Alle installaties en elektrische aansluitingen mogen uitsluitend door opgeleide elektriciens worden uitgevoerd!
- Schakel de stroom uit en koppel de hoogspanningsgelijkstroom los voordat u de apparatuur installeert en onderhoudt.
- Controleer de positieve en negatieve polen van de accu en schakel de accu uit voordat u de accu installeert.

WAARSCHUWING

- Alle veiligheidstekens, waarschuwingslabels en naamplaatjes op de machine moeten duidelijk zichtbaar zijn en mogen niet gescheurd, verwijderd of bedekt zijn.
- Gebruik geïsoleerd gereedschap en draag persoonlijke beschermingsmiddelen om uw persoonlijke veiligheid te garanderen bij het uitvoeren van installatiewerkzaamheden.

LET OP

- Wanneer de omvormer in bedrijf is, is het ten strengste verboden om de verwarmingsonderdelen van het apparaat aan te raken om brandwonden te voorkomen (bijv. radiatoren, enz.)

ATTENTIE

- De nationale (regionale) veiligheidsparameters van de omvormer moeten worden ingesteld door professionele technici volgens de normen van het lokale elektriciteitsnet.
- Onjuiste parameterinstellingen kunnen de normale werking van de omvormer beïnvloeden.

1.2 LABEL VAN HET PRODUCT

⚠	Let op, risico op gevaar	CE	CE-markering
⚠ 5min	Let op, risico op elektrische schok, Energieopslag getimede ontlading (5 minuten)		Lees deze handleiding voordat u de HYD 3-6K-EP installeert.
⚠	Let op, risico op elektrische schok.		Aardingspunt.
	Voorzichtig heet oppervlak.		Gooi de apparatuur aan het einde van de levensduur niet weg met het huisvuil. Gooi het weg volgens de plaatselijke wetten en voorschriften of stuur het op naar de fabrikant.

02 PRODUCTOVERZICHT

2.1 DIMENSION：W×H×D=482*503*183mm

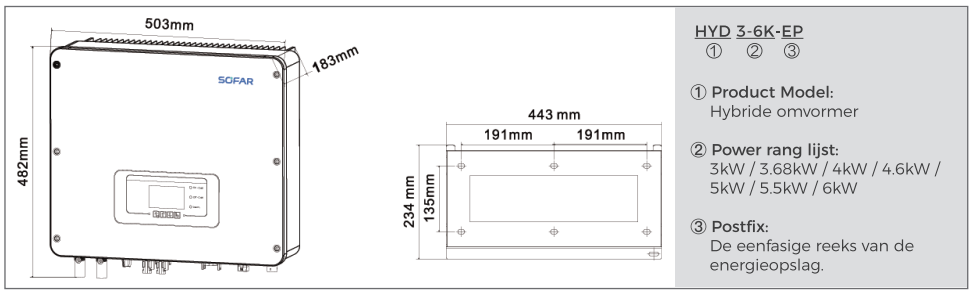

HYD 3-6K-EP
① ② ③

① Product Model:
Hybride omvormer

② Power rang lijst:
3kW / 3.68kW / 4kW / 4.6kW / 5kW / 5.5kW / 6kW

③ Postfix:
De eenfasige reeks van de energieopslag.

03 INSTALLATIE

3.1 HYBRIDE ZONNESYSTEEM

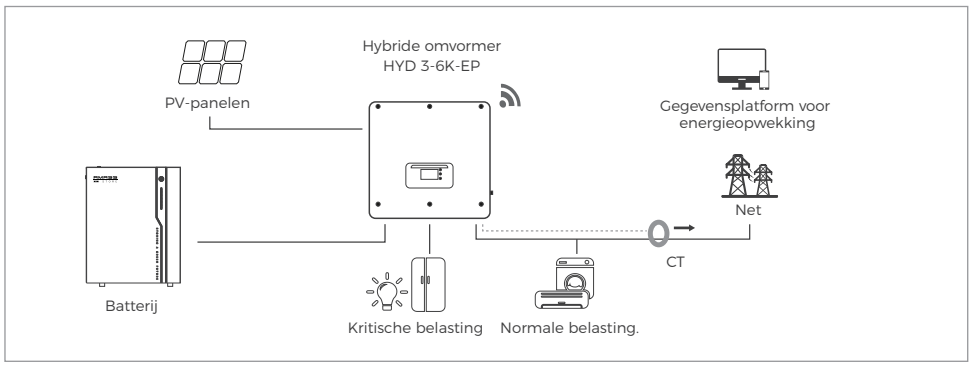

3.2 INSTALLATIEVEREISTEN

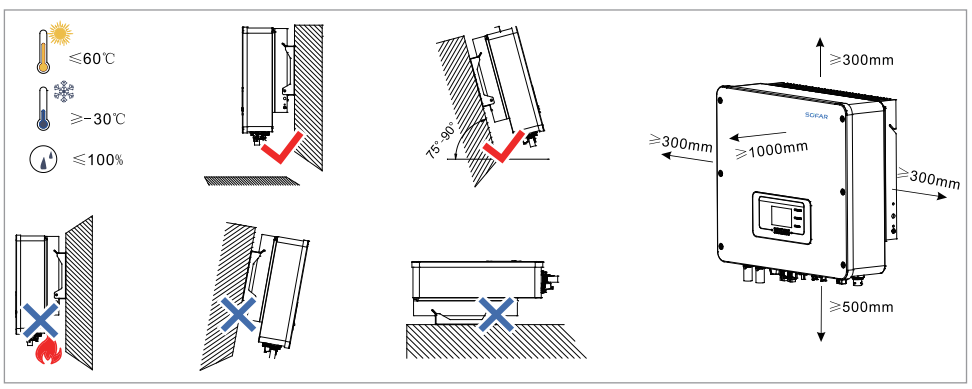

3.3 INSTALLATIE ACHTERSTE BEUGEL

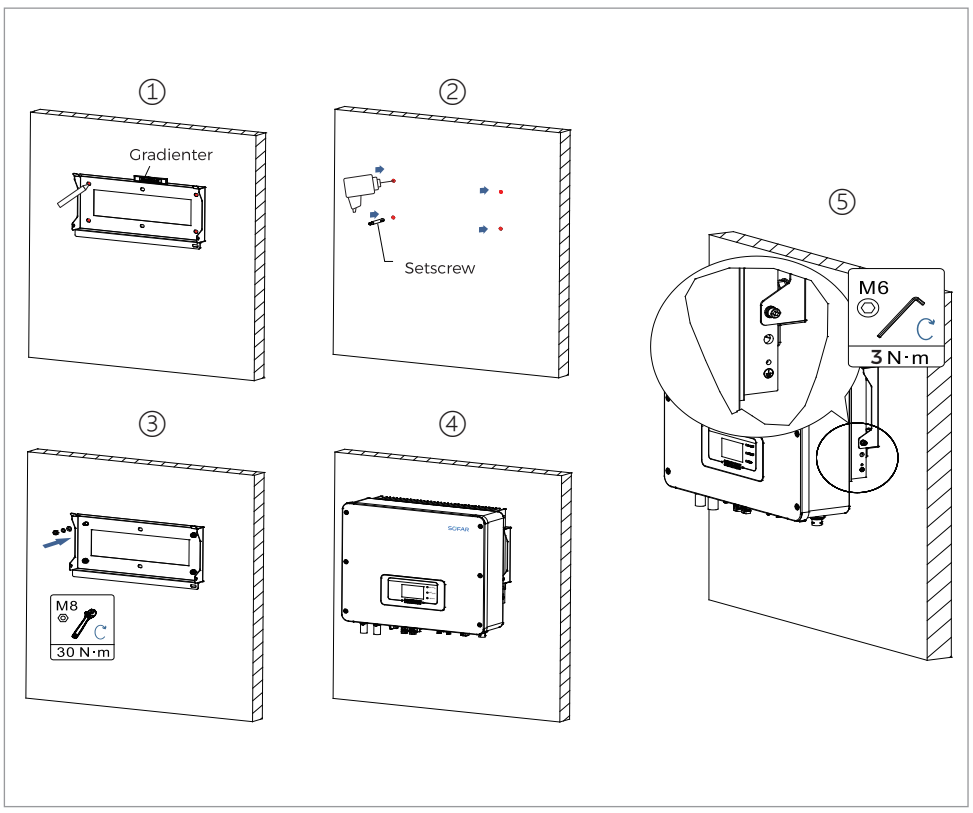

04 ELEKTRISCHE AANSLUITING

4.1 AARDVERBINDING

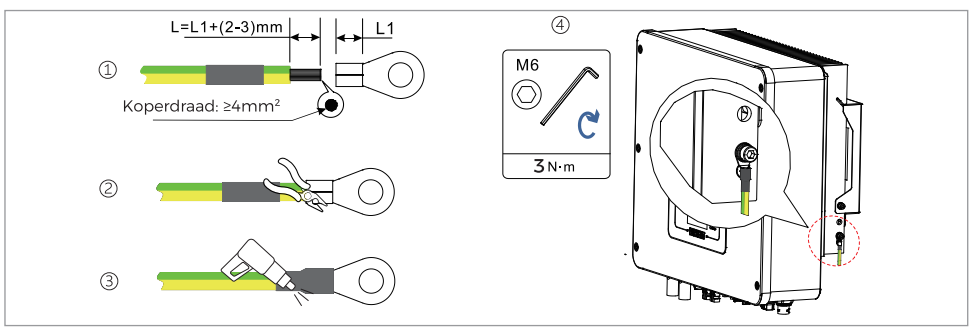

4.2 AANSLUITING BATTERIJ

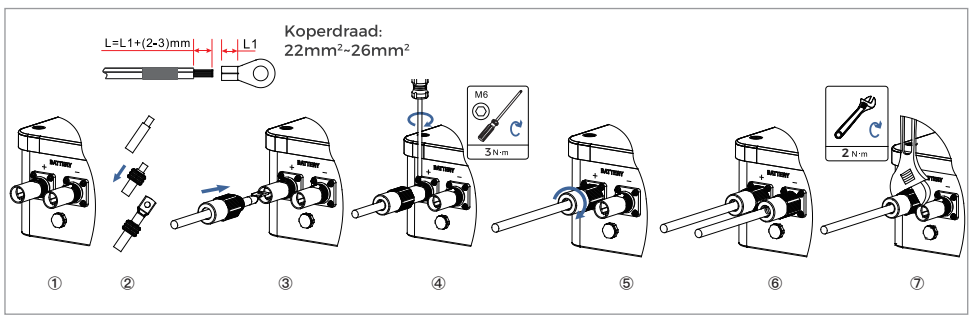

4.3 PV AANSLUITING

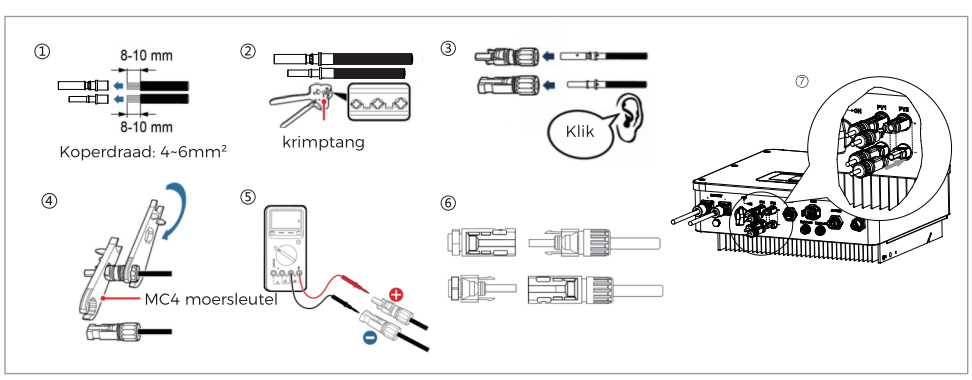

4.4 AC LOAD AANSLUITING

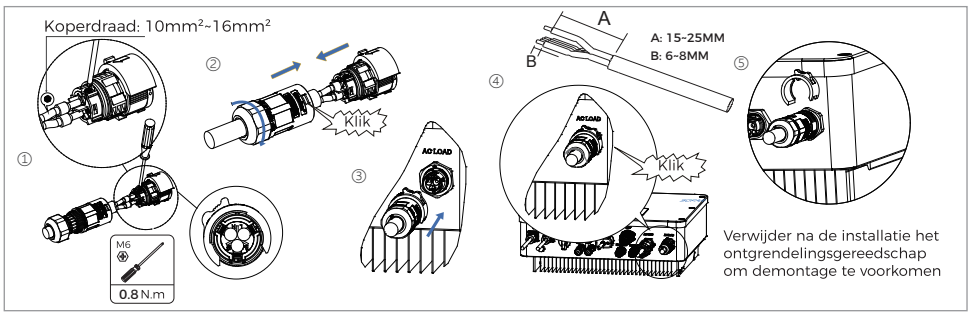

4.5 AC-NETAANSLUITING

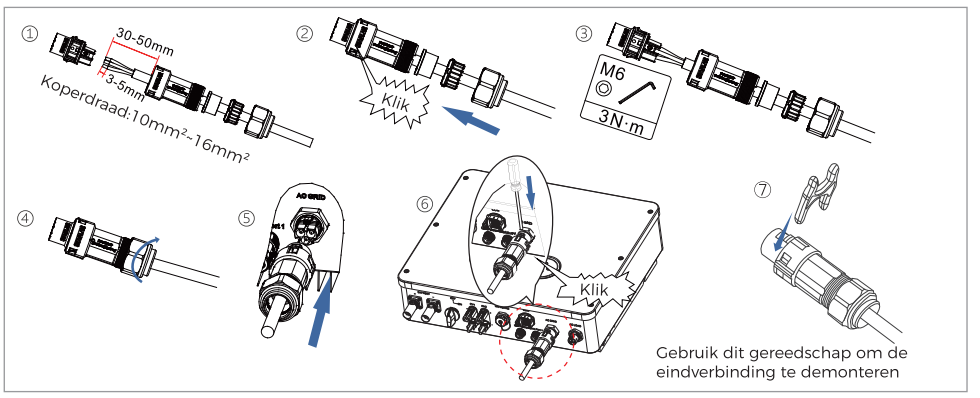

05 COMMUNICATIEVERBINDING

5.1 WIFI/USB-AANSLUITING



5.2 AANSLUITEN VAN COM-POORTEN

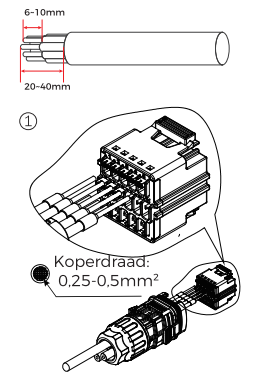

Beschrijving van de interface

Widok	PIN	Definitie	Functie	Opmerking
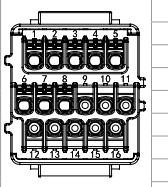	1	CANH	CAN hoge gegevens	De mededeling met lithiumbatterij BMS, de omschakelaar kan aan lithiumbatterij BMS worden aangepast om KAN mededeling en RS485-mededeling te verstrekken
	2	CANL	CAN lage gegevens	
	3	485-2TX+	RS485 differentieel signaal +	
	4	485-2TX-	RS485 differentieel signaal -	
	5	485-1TX+	RS485 differentieel signaal +	Bedrade bewaking of cascadebewaking van omvormer
	6	485-1TX-	RS485 differentieel signaal -	
	7	GND-S	(DRMS) logische interfaces zijn van toepassing op de volgende veiligheids normen: Australië (AS4777). Europees Algemeen (50549). Duitsland (4105)	Logische interfaceverbindingen
	8	DRMS1/5		
	9	DRMS2/6		
	10	DRMS3/7		
	11	DRMS4/8		
	12	DRMS0		
	13	CT-	De stroomsensor stuurt een negatieve elektrode uit	Sluit de stroomsensor van het elektriciteitsnet aan
	14	CT+	De stroomsensor stuurt een positieve elektrode uit	
	15	RS485-B	RS485 differentieel signaal -	Communicatie met de meter
	16	RS485-A	RS485 differentieel signaal +	

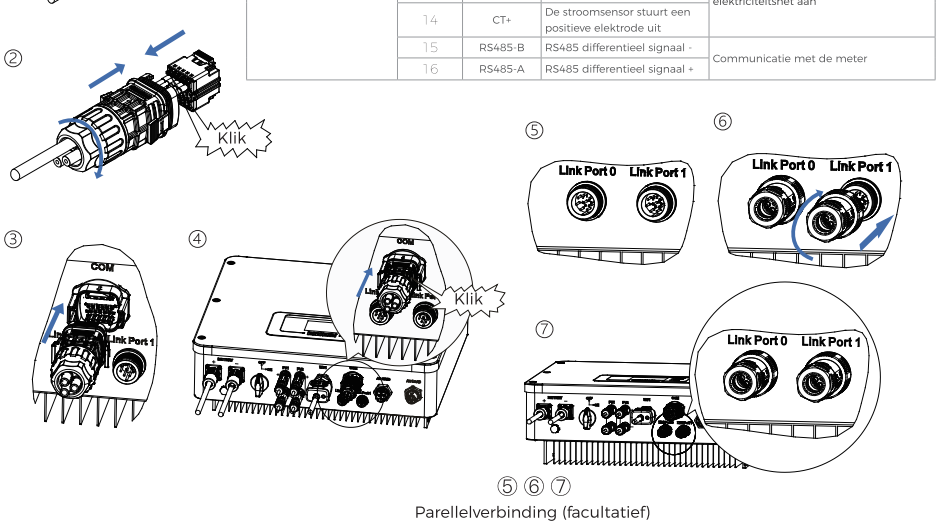

CT-aansluiting

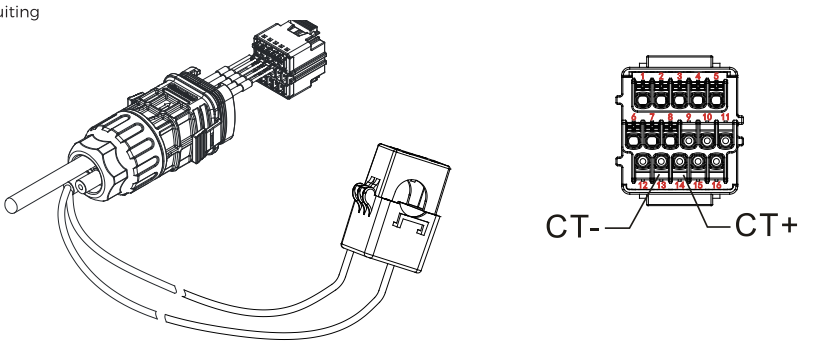

5.3 APP VERBINDING

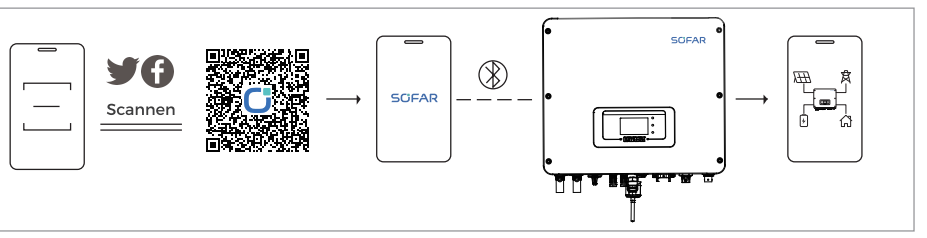

06 DE OMVORMER IN BEDRIJF STELLEN

6.1 OMVORMER STARTEN

6.2 INSTELLING

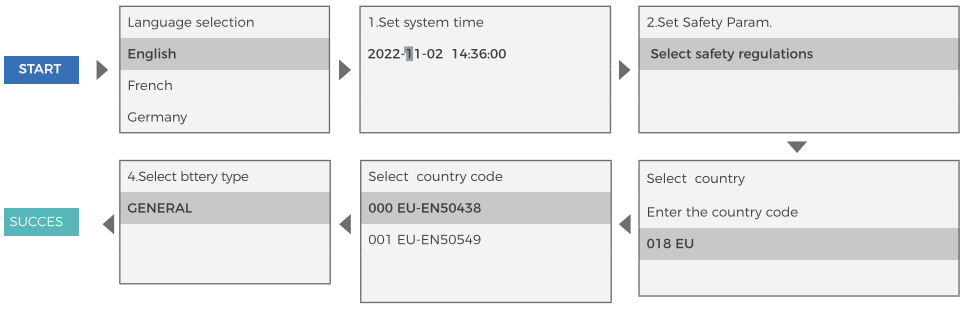

6.3 GIRD-CODE

code		Region	Grid Code	Description
000	000	Germany	VDE-AR-N 4105	Germany low-voltage
001	000	Italy	CEI 0-21 In.	Italy low-voltage ≤11kVA
	002		CEI 0-21 Ex.	Italy low-voltage >11kVA
	003		CEI 0-21 Areti	CEI 0-21 Areti
002	000	Australia	Australia-A	New South Wales、Victoria、Queensland、south Australia、Australian Capital Territory、Jervis Bay Territory
	008		Australia-B	Western Australia , Northern Territory
	009		Australia-C	Tasmania
003	002	Spain	NTS 631-BCD	Spain NTS typeB/C/D
	003		UNE 217002 RD647	Spain UNE+RD
	004		Spain island	Spain island
	006		NTS 631-A	Spain NTS typeA
004	000	Turkey	EN 50549-1	Turkey
005	000	Denmark	Denmark	Denmark
	001		DK-TR 322	DK-TR 322
	002		Western Denmark	Western Denmark
	003		Eastern Denmark	Eastern Denmark
006	000	Greece	GR-Continent	GR-Continent
	001		GR-Island	GR-Island
007	000	Netherland	EN 50549-1	Netherland low-voltage
008	000	Belgium	C10/11	Belgium
	002		Belgium-LV	Belgium-LV
009	000	UK	G99	UK output current > 16A
	001		G98	UK output currents≤16A
	002		G99/NI	Nor Ireland output current > 16A
	003		G98/NI	Nor Ireland output currents≤16A
010	000	China	NB/T 32004-B	NB/T 32004-B
	009		NB/T 32004-A	NB/T 32004-A
011	000	France	France	France
	001		FRArrete23	FRArrete23
	003		France VFR 2019	France VFR 2019
	004		VDE 0126 Enedis	VDE 0126 Enedis
	006		VFR 2019 Enedis	VFR 2019 Enedis
	007		EN 50549-1	EN 50549-1
012	000	Poland	Poland-A	Poland-A:≤0.2MW
013	000	Austria	TOR Erzg.-A cosϕ	Austria TOR A < 250kW and nominal voltage < 110kV
	001		TOR Erzg.-A Q-U	Austria TOR A < 250kW and nominal voltage < 110kV
015	000	Switzerland	NA/EEA NE7-A	Switzerland-A
018	001	EN 50549	EN 50549-1	EN 50549-1 230V 50Hz
019	000	IEC 61727	IEC 61727	IEC61727 230V 50Hz
021	000	Sweden	Sweden	EN 50549-1
	001		EIFS 2018:2-A	Sweden typeA
022	000	User defined-50 Hz	User def.-50 Hz	User defined-50 Hz
024	000	Cyprus	Cyprus	Cyprus
	001		CY-LV-RES	CY-LV-RES
	002		CY-LN/MV-COM	CY-LN/MV-COM
	003		CY-LV/MV-UT	CY-LV/MV-UT
027	000	New Zealand	New Zealand	New Zealand
029	000	Slovakia	SK-VSD	SK-VSD
	001		SK-SSE	SK-SSE
	002		SK-ZSD	SK-ZSD
030	000	Czechia	EN 50549-1	EN 50549-1
	002		PPDS 2023-A1	AC ≤16A,typeA1
	003		PPDS 2023	AC > 16A,typeA2/B/C/D
031	000	Slovenia	SIST EN 50549-1	Slovenia
039	001	Ireland	EN 50549-1 Micro	sigle phase inverter≤6KVA; three phase inverter ≤11KVA"
044	000	South Africa	NRS 097-2-1	South Africa-A
123	000	Romania	ANRE Nr.208	Romania
125	000	Finland	Finland	Finland

*De veiligheidsvoorschriften in de afbeelding zijn alleen ter referentie.Selecteer deze op basis van de werkelijke regio.

Shenzhen SOFARSOLAR Co., Ltd.
11th/F, Gaoxinqi Technology Building, District 67,
Xingdong Community, Xin'an Street,
Bao'an District, Shenzhen

Web: www.sofarsolar.com
Email: info@sofarsolar.com

Product User Manual **After-sales Service**